CERTIFICATO DI GARANZIA
(condizioni valide solo per il Territorio Italiano)

La garanzia ha la durata di **24** mesi dalla data di acquisto, accertata o accertabile, e viene esercitata dalla Ditta rivenditrice e, tramite questa, dai Centri Assistenza Tecnica Autorizzati FARFISA.
La garanzia deve essere esercitata, pena la decadenza, entro **otto** giorni dalla scoperta del difetto.

LA GARANZIA NON E' VALIDA SE NON DATATA E VIDIMATA CON TIMBRO E FIRMA DEL RIVENDITORE ALL'ATTO DELL'ACQUISTO. CERTIFICATO UNICO ED INSOSTITUIBILE.

MATRICOLA - *SET NUMBER* - MATRICULE APPAREIL - *N° MATRICULA* - N° DE MATRICULA - *SERIENNUMMER*

FARFISA INTERCOMS

DATA DI ACQUISTO - *DATE OF PURCHASE* - DATE D'ACHAT - *FECHA DE COMPRA* - DATA DE COMPRA - *EINKAUFSDATUM*

TIMBRO E FIRMA DEL RIVENDITORE
DEALER'S NAME AND ADDRESS
NOM ET ADRESSE DU REVENDEUR
NOMBRE Y DIRECCION DEL DISTRIBUIDOR
CARIMBO E ASSINATURA DO REVENDEDOR
STEMPEL DES HÄNDLERS

Smaltire il dispositivo secondo quanto prescritto dalle norme per la tutela dell'ambiente.
Dispose of the device in accordance with environmental regulations.
Écouler le dispositif selon tout cequ'a Ŕtŕ prescrit par les rčgles pour la tutelle du milieu.
Eliminar el aparato segśn cuĆnto prescrito por las normas por la tutela del entorno.
Disponha do dispositivo conforme regulamentos ambientais.
Werden Sie das Gerät in Übereinstimmung mit Umweltregulierungen los.

Cod. 52705030

La ACI Srl Farfisa Intercoms si riserva il diritto di modificare in qualsiasi momento i prodotti qui illustrati.
ACI Srl Farfisa Intercoms reserves the right to modify the products illustrated at any time.
La ACI Srl Farfisa Intercoms se ŕŘserve le droit de modifier ŕ tous moments les produits illustŕŘs.
ACI Srl Farfisa intercoms se reserva el derecho de modificar en cualquier momento los productos ilustrados aquí.
E' reservada ŕ ACI Srl Farfisa intercoms o direito de modificar a qualquer momento os produtos aqui ilustrados.
Änderungen vorbehalten.

ACI srl Farfisa Intercoms
Via E. Vanoni, 3 • 60027 Osimo (AN) • Italy
Tel: +39 071 7202038 (r.a.) • Fax: +39 071 7202037 • e-mail: info@acifarfisa.it • www.acifarfisa.it

FARFISA INTERCOMS

Mi 2466

mycom

Profilo

PL10G
PL11G
PL12G
PL122G
PL124G

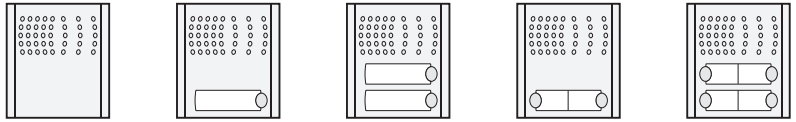

PL10G PL11G PL12G PL122G PL124G

Kaseta zewnętrzna z modułem GSM do łączności domofonowej

WPROWADZENIE

mycom jest prostym systemem komunikacji domofonowej GSM który został zaprojektowany jako rozszerzenie możliwości systemu domofonowego. Jest przeznaczony do bezprzewodowej komunikacji GSM i wspomagania funkcji CLIP.
Dodatkowo moduł *mycom* posiada 2 wejścia dla analogowych poleceń, 2 wyjścia z przekaźnikami, detekcję alarmu, wiadomości SMS, wykrywanie stanu karty, itd.

FUNKCJE I ZASTOSOWANIE

Funkcje
- Wbudowany moduł Cinterion GSM
- Obsługa klawiatury lub modułów z przyciskami
- 2 wejścia alarmowe
- 2 wyjściowe przekaźniki (styki C, NC, NO)
- Do 100 numerów telefonów dla funkcji CLIP
- Programowanie przez USB, SMS lub edytor karty SIM
- Pobranie ustawień przez komendy SMS

ZASTOSOWANIE
- Bezprzewodowe rozwiązanie systemu domofonowego
- Zdalne otwieranie bramy (funkcja CLIP)
- Proste funkcje alarmowe

Indeks **Strona**

1 Bezpieczeństwo — 2
2 Instalacja — 3
3 Start — 7
4 Działanie — 9
5 Programowanie — 10
6 Parametry — 11

GSM external door stations for intercom applications

INTRODUCTION

mycom is a simple GSM intercom communication system that is designed to ensure a reliable and simple intercom application. It is designed for wire free GSM intercom and CLIP support.
In addition mycom supports 2 inputs for analog commands, 2 outputs with relays, alarm detection, SMS messages, credit detection, etc…

FEATURES AND APPLICATIONS

Features
- *Built-in Cinterion GSM module*
- *Supports keypad or additional button modules*
- *2 alarm inputs*
- *2 outputs relays (C, NC, NO available)*
- *Up to 100 telephone numbers for CLIP function*
- *Programming by USB, SMS or SIM Key editor*
- *Download programming by SMS command*

Applications
- *Wire free intercom solution*
- *Remote gate opener (CLIP function)*
- *Simple alarm functions*

Index ***Page***

1 *Safety notices — 2*
2 *Installation — 3*
3 *Start up — 7*
4 *Operation — 9*
5 *Programming — 10*
6 *Parameters — 11*

1 UWAGI BEZPIECZEŃSTWA

Przeczytaj ostrożnie instrukcje zawarte w tej instrukcji ponieważ zawierają ważne informacje o bezpiecznej instalacji, użytkowaniu i konserwacji. Zachowaj niniejszy podręcznik w celu późniejszej konsultacji.

- **Bezpieczne włączenie**
  Nie włączaj urządzenia w miejscach gdzie zabronione jest używanie telefonów bezprzewodowych lub gdzie mogą powodować interferencje i niebezpieczeństwo.
- **Interferencja**
  Wszystkie telefony i urządzenia bezprzewodowe mogą być podatne na zakłócenia co może mieć wpływ na ich wydajność.
- **Wyłącz urządzenie w spitalu**
  Przestrzegaj wszystkich restrykcji. Wyłącz urządzenie w pobliżu aparatury medycznej.
- **Wyłącz urządzenie w samolocie**
  Przestrzegaj wszystkich restrykcji. Urządzenia bezprzewodowe mogą powodować zakłócenia w pracy samolotu.
- **Wyłącz urządzenie podczas tankowania**
  Nie używaj urządzenia na stacji paliw. Nie używaj urządzenia w pobliżu paliwa lub środków chemicznych.
- **Wyłącz urządzenie w pobliżu materiałów wybuchowych**
  Przestrzegaj wszystkich restrykcji. Wyłącz urządzenie w pobliżu materiałów wybuchowych.
- **Użytkowanie urządzenia**
  Urządzenie musi wyłącznie pracować zgodnie z jego przeznaczeniem. Producent nie ponosi odpowiedzialności za ewentualne szkody powstałe w wyniku niewłaściwego zastosowania urządzenia.
  Nie dotykaj anteny bez konieczności.

- Trzymaj części opakowania z dala od dzieci (plastikowe torebki styropian itp.)

- Nie otwieraj urządzenia gdy jest włączone

- Instalacja powinna być wykonana przez specjalistów zgodnie z obowiązującymi przepisami

- Naprawa i konserwacja urządzenia powinna być wykonywana przez wykwalifikowane osoby.

- Urządzenie jest zgodne z dyrektywa EEC (europejski znak CE).

1 SAFETY NOTICES

Read the instructions contained in this manual carefully because they provide important information about safe installation, use and maintenance. Keep this manual appropriately for future reference.

- ***Switch ON safely***
  Do not switch the unit on when use of wireless phone is prohibited or when it may cause interference or danger.
- ***Interference***
  All wireless phones and units may be susceptible to interference, which could affect performance.
- ***Switch OFF in hospitals***
  Follow any restrictions. Switch the unit off near medical equipment.
- ***Switch OFF in aircraft***
  Follow any restrictions. Wireless devices can cause interference in aircraft.
- ***Switch OFF when refueling***
  Do not use the unit at a refueling point. Do not use near fuel or chemicals.
- ***Switch OFF near blasting***
  Follow any restrictions. Do not use the unit where blasting is in progress.
- ***Use of the device***
  This device must be exclusively operated for its intended use. The manufacturer cannot be held responsible for possible damage caused by improper, erroneous and unreasonable use.
  Do not touch the antenna unnecessarily.

- *Keep packing parts away from children (i.e. plastic bags, expanded polystyrene, etc.).*

- *Do not open the device when it is ON.*

- *The installation must be made by professionals in compliance with the regulations in force.*

- *Always refer to specialized personnel for repairing and maintenance.*

- *The device complies with the EEC directives (CE European mark).*

MIC	22	Ustawienie czułości mikrofonu (0 ÷ 20)	20
MNF	0	Ręczny/Automatyczny wybór operatora GSM	20
MRES		Restart modułu GSM	32
MUT	0	Funkcja wyciszenia	21
OD1	1	Wejście 1 odnośnik do wyjścia 1 lub 2	15-26
OD2	0	Wejście 2 odnośnik do wyjścia 1 lub 2	15-26
OD3	0	Evento NAC collegato all'uscita 1 o 2	15
ORC1		Kontrola wyjścia 1	29
ORC2		Kontrola wyjścia 1	29
OS1	5	Tryb pracy wyjścia 1	15
OS2		Tryb pracy wyjścia 2	15
P#		Wysyłanie treści wiadomości #x	31
PALL		Wysyłanie wszystkich parametrów	30
PCC1		Wysyłanie kodu do sprawdzenia limitu (uniw.)	32
PCC2		Wysyłanie kodu do sprawdzenia limitu (TIM)	32
PCC3		Wysyłanie kodu do sprawdzenia limitu (VOD.)	32
PCLP		Wysyłanie parametrów CLIP	31
PCN		Wysyłanie kodów dla CC1, CC2, CC3	32
PCREF		wysyłanie parametrów analizy stanu konta	31
PDD		Wysyłanie parametrów DDx	30
PID		Wysyłanie parametrów IDx	30
PIN		Wysyłanie parametrów INx	30
PKP		Wysyłanie parametrów grup połączeń	31
PLN		Wysyłanie odnośników LNx	30
PLOG		Wysyłanie dziennika zdarzeń	32
POD		Wysyłanie parametrów ODx	30
PORC		Wysyłanie informacji o stanie wyjść	32
POS		Wysyłanie parametrów OSx	31
PPA		Wysyłanie parametrów konfiguracyjnych	31
PSL		Wysyłanie parametru SL	31
PSPEC		Wysyłanie parametrów specjalnych	31
PSQ		Wysyłanie poziomu sygnału GSM	30
PSW		Wysyłanie wersji oprogramowania	30
PTN		Wysyłanie numerów TNx	30
RAN	0	Liczba dzwonków dla funkcji autoodbioru	20
SCV	0	Ważność karty SIM	18
SDCLR		Usunięcie wszystkich danych z karty SIM	8-29
SL	0	Poziom bezpieczeństwa	17
SPK	15	Regulacja poziomu głośności (0-30)	20
SSRES		Polecenie restartu modułu *mycom*	29
TN1	Puste	1 numer administratora	13
TN2	Puste	2 numer administratora	13
TN3	Puste	3 numer administratora	13
TN4	Puste	4 numer administratora	13
TN5	Puste	5 numer administratora	13
TST	24	Przedział czasy dla testu	20
UDC	Puste	Numer telefoniczny modułu *mycom*	20

MIC	*22*	*Microphone sensitivity setting (0 ÷ 20)*	*20*
MNF	*0*	*Manual/auto selection of CSM provider*	*20*
MRES		*Manual restart GSM module*	*32*
MUT	*0*	*Mute functionality*	*21*
OD1	*1*	*Input 1 link to output 1 or 2*	*15-26*
OD2	*0*	*Input 2 link to output 1 or 2*	*15-26*
OD3	*0*	*NAC direct link to output 1 or 2*	*15*
ORC1		*Control of output 1*	*29*
ORC2		*Control of output 2*	*29*
OS1	*5*	*Output 1 mode*	*15*
OS2	*5*	*Output 2 mode*	*15*
P#		*Prints #x SMS messages*	*31*
PALL		*Prints all parameters*	*30*
PCC1		*Prints number for credit (universal request)*	*32*
PCC2		*Prints number for credit (TIM Italy)*	*32*
PCC3		*Prints number for credit (VODAFONE Italy)*	*32*
PCLP		*Prints CLIP parameters*	*31*
PCN		*Prints number for credit CC1, CC2, CC3*	*32*
PCREF		*Prints credit request parse parameters*	*31*
PDD		*Prints DDx parameters*	*30*
PID		*Prints IDx parameters*	*30*
PIN		*Prints INx parameters*	*30*
PKP		*Prints call groups parameters*	*31*
PLN		*Prints LNx links*	*30*
PLOG		*Prints log of mycom*	*32*
POD		*Prints ODx parameters*	*30*
PORC		*Prints the status of outputs*	*32*
POS		*Prints OSx parameters*	*31*
PPA		*Prints configuration parameters*	*31*
PSL		*Prints SL parameter*	*31*
PSPEC		*Prints special parameters*	*31*
PSQ		*Prints GSM signal level*	*30*
PSW		*Prints SW version*	*30*
PTN		*Prints TNx numbers*	*30*
RAN	*0*	*Number of rings for auto answer function*	*20*
SCV	*0*	*SIM card time validity*	*18*
SDCLR		*Clear all data from SIM card*	*8-29*
SL	*0*	*Security level*	*17*
SPK	*15*	*Speaker volume level (0 ÷ 30)*	*20*
SSRES		*Manual restart of mycom device*	*29*
TN1	*Empty*	*1st administrator telephone number*	*13*
TN2	*Empty*	*2nd administrator telephone number*	*13*
TN3	*Empty*	*3rd administrator telephone number*	*13*
TN4	*Empty*	*4th administrator telephone number*	*13*
TN5	*Empty*	*5th administrator telephone number*	*13*
TST	*24*	*Time interval for test SMS*	*20*
UDC	*Empty*	*Telephone number of mycom*	*20*

9 USTAWIENIA FABRYCZNE

Nazwa	Ustawienia fabryczne	Opis	Strona
#0	"Location"	Tekst nagłówka wiadomości SMS	23
#1	"Input 1"	Tekst SMS dla wejścia 1	23
#2	"Input2"	Tekst SMS dla wejścia 2	24
ADF	90	Funkcja autowybierania dla TN1	21
ALC	1	Automatyczne czyszczenie pamięci zdarzeń	28
ARST	0	Okres czasu dla automatycznego resetu	20
BUZ	1	Kontrola buzzera	21
CC1	Puste	Sprawdzenie stanu konta, uniwersalny operator	18
CC2	Puste	Sprawdzenie stanu konta, TIM Włochy	18
CC3	Puste	Sprawdzenie stanu konta, Vodafone Włochy	18
CLP1	Puste	1 numer CLIP	
CLP100	Puste	100 numer CLIP	27
CLPCRL		Usunięcie wszystkich numerów CLIP	29
CLPEN	1	Aktywacja funkcji CLIP	26
CLPI	0	Warunek aktywacji funkcji CLIP	27
CLPOU	1	Aktywacja wyjścia przez funkcję CLIP	27
CREF	"EUR"	Analiza tekstu (operator CC1)	19
CTIM	"EURO"	Analiza tekstu (operator CC2)	19
CVODA	"E'."	Analiza tekstu (operator CC3)	19
DD1	0	Opóźnienie przed dzwonieniem dla wejścia 1	
DD2	0	Opóźnienie przed dzwonieniem dla wejścia 2	12
EVIN	0	Zapisywanie alarmów w liście zdarzeń	28-29
HTN	1	Ukrycie numeru urządzenia	20
ID1	1	Długość impulsu dla wejścia 1	12
ID2	1	Długość impulsu dla wejścia 2	12
IN1	0	Tryb pracy dla wejścia 1	11
IN2	0	Tryb pracy dla wejścia 2	11
INS		Wyświetlanie stanu wejść	32
KPA4	Puste	Grupa wywołania 4, 1 numer telefonu	24
KPB4	Puste	Grupa wywołania 4, 2 numer telefonu	24
KPC4	Puste	Grupa wywołania 4, 3 numer telefonu	24
KPT4	25	Grupa wywołania 4, czas wywołania	24
KPA53	Puste	Grupa wywołania 53, 1 numer telefonu	24
KPB53	Puste	Grupa wywołania 53, 1 numer telefonu	24
KPC53	Puste	Grupa wywołania 53, 1 numer telefonu	24
KPT53	25	Grupa wywołania 53, czas wywołania	24
LCLR		Czyszczenie pamięci zdarzeń	29
LCV	4	Wartość niskiego stanu konta	18
LN1	Puste	Wejście 1, odnośnik do numeru telefonu	13
LN2	1	Wejście 2, odnośnik do numeru telefonu	13
LN3	Puste	Cykliczna wiadomość SMS, numer telefonu	13
LN4	Puste	Numeri telefonici per invio SMS stato SIM	13
LN5	Puste	NAC, odnośnik do numeru telefonu	13
LN6	Puste	Pamięć pełna, odnośnik do numeru telefonu	13
LNG	0	Wybór języka	21
LOGI	0	Interfejs dziennika zdarzeń	28
LOGN	5	Liczba wysyłanych zdarzeń	28
LOT	90	Maksymalny czas rozmowy	13

9 DEFAULT SETTINGS

Name	*Default settings*	*Description*	*Page*
#0	*"Location"*	*SMS main head text*	*23*
#1	*"Input 1"*	*SMS input 1 text*	*23*
#2	*"Input 2"*	*SMS input 2 text*	*23*
ADF	*90*	*Auto dial functionality to TN1*	*21*
ALC	*1*	*Automatic log clear*	*28*
ARST	*0*	*Period of time for automatic reset*	*20*
BUZ	*1*	*Buzzer control*	*21*
CC1	*Empty*	*Check credit, universal provider*	*18*
CC2	*Empty*	*Check credit, TIM Italy*	*18*
CC3	*Empty*	*Check credit, Vodafone Italy*	*18*
CLP1	*Empty*	*1st CLIP number*	*27*
CLP100	*Empty*	*100th CLIP number*	*27*
CLPCRL		*Delete all CLIP numbers*	*29*
CLPEN	*1*	*Enable CLIP functionality*	*26*
CLPI	*0*	*CLIP activation conditions*	*27*
CLPOU	*1*	*Output activated by CLIP function*	*27*
CREF	*"EUR"*	*Parse text (CC1 operator)*	*19*
CTIM	*"EURO"*	*Parse text (CC2 operator)*	*19*
CVODA	*"E'."*	*Parse text (CC3 operator)*	*19*
DD1	*0*	*Input 1 delay before dialing*	*12*
DD2	*0*	*Input 2 delay before dialing*	*12*
EVIN	*0*	*Alarm storing on LOG list*	*28-29*
HTN	*1*	*Hidden telephone number of device*	*20*
ID1	*1*	*Input 1 length of pulse*	*12*
ID2	*1*	*Input 2 length of pulse*	*12*
IN1	*0*	*Operating mode input 1*	*11*
IN2	*0*	*Operating mode input 2*	*11*
INS		*Prints status of the inputs*	*32*
KPA4	*Empty*	*Call group 4, 1st telephone number*	*24*
KPB4	*Empty*	*Call group 4, 2nd telephone number*	*24*
KPC4	*Empty*	*Call group 4, 3rd telephone number*	*24*
KPT4	*25*	*Call group 4, calling time*	*24*
KPA53	*Empty*	*Call group 53, 1st telephone number*	*24*
KPB53	*Empty*	*Call group 53, 2nd telephone number*	*24*
KPC53	*Empty*	*Call group 53, 3rd telephone number*	*24*
KPT53	*25*	*Call group 53, calling time*	*24*
LCLR		*Clear the list of events*	*29*
LCV	*4*	*Low credit value*	*18*
LN1	*Empty*	*Input 1, link to telephone numbers*	*13*
LN2	*1*	*Input 2, link to telephone numbers*	*13*
LN3	*Empty*	*Periodic SMS text, link to phone numbers*	*13*
LN4	*Empty*	*SIM card refill, link to telephone numbers*	*13*
LN5	*Empty*	*NAC, link to telephone numbers*	*13*
LN6	*Empty*	*LOG full, link to telephone numbers*	*13*
LNG	*0*	*Language selection*	*21*
LOGI	*0*	*Log interface*	*28*
LOGN	*5*	*Number of log events for printing out*	*28*
LOT	*90*	*Max conversation time*	*13*

2 INSTALACJA

2 INSTALLATION

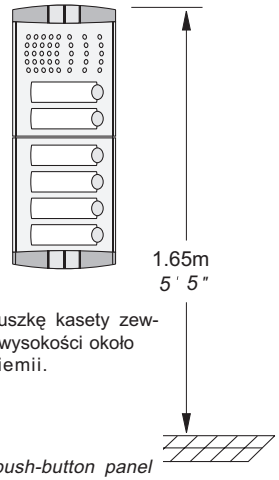

Zainstaluj puszkę kasety zewnętrznej na wysokości około 1,65m od ziemii.

Place the push-button panel back box at a height of about 1.65m (5' 5") from the floor keeping the front edges flush-mounted and vertical to the finished plaster.

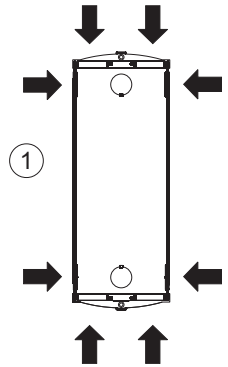

Posizione delle aperture passacavo delle scatole da incasso PL71, PL72 e PL73.

Miejsca prowadzenia przewodów puszki PL71, PL72 i PL73.

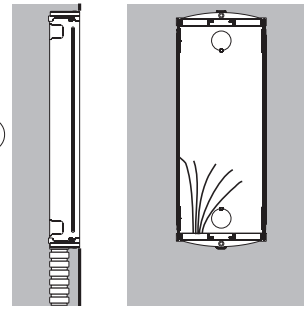

Muratura e passaggio dei cavi.

Montaż podtynkowy i umieszczenie przewodów.

Wyjmowanie etykiety nazwiska

Dismounting of name label

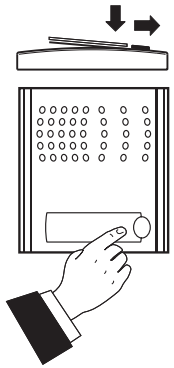

Wyjmowanie etykiety nazwiska

Dismounting of name holder to insert name label.

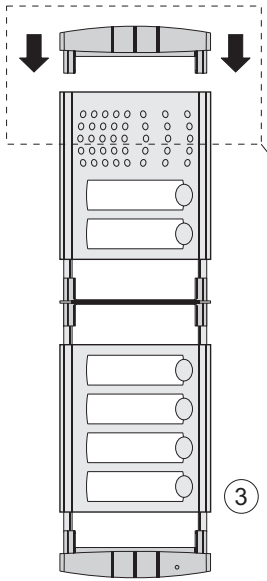

Montaggio dei moduli al telaio.

Montaż modułu.

Mocowanie ramki modułowej przy pomocy dwóch małych śrubek z tyły ramki.

Fixing of module frames to the upper side by the 2 small screws included in the back boxes.

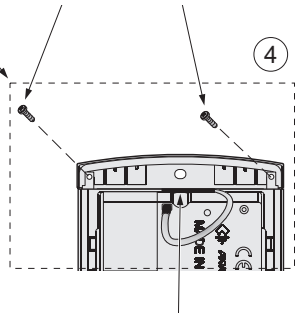

Posizionare l'antenna tra il riporto del telaio ed il modulo posto esterno.

Umieść antenę pomiędzy górną plastikową ramką a modułem GSM.

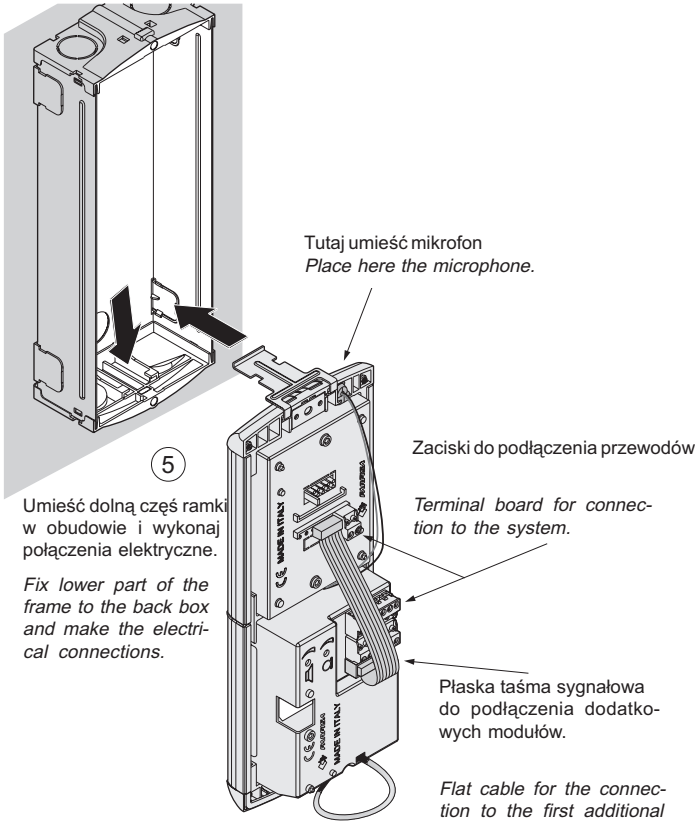

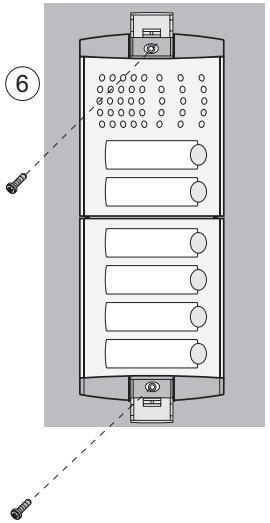

Przykręć ramkę do obudowy Wyrównaj ramkę przed dokręceniem śrubek.

Fixing of frame to back box. Align the frame before tightening the screws.

2.1 SPECYFIKACJA TECHNICZNA

Zasilanie	12-24Vac/dc
Pobór prądu - maks. obciążenie:	2A
Pobór prądu - tryb transmisji	250mA
Pobór prądu - stan spoczynku:	80mA
Moduł GSM:	Cinterion
Antena z konektorem MMCX:	1
Wejścia:	2
Wyjścia (przekaźniki):	2
Temperatura pracy:	0° ÷ +50°C
Maksymalna dopuszczalna wilgotność:	90%RH

2.1 TECHNICAL SPECIFICATIONS

Power Supply:	*12-24VAC/DC*
Current consumption - peak:	*2A*
Current consumption - transmitting mode:	*250mA*
Current consumption - idle mode:	*80mA*
GSM module:	*Cinterion*
Antenna with connector type MMCX:	*1*
Inputs:	*2*
Outputs (relays):	*2*
Operating temperature:	*0° ÷ +50°C*
Maximum admissible humidity:	*90%RH*

8 ZMIANA PARAMETRÓW POPRZEZ POLECENIA SMS

Zgodnie z rozdziałem 6 i 7 programowanie i weryfikacja parametrów *mycom* może być wykonane również poprzez wiadomości SMS. Każde polecenie SMS zaczyna się i kończy średnikiem. Jeśli jest wymagane potwierdzenie z modułu *mycom* należy dodać znak „+" na początku polecenia SMS.

Przykłady:

- Jeśli chcemy sprawdzić które numery są zapisane w pamięci TN1÷TN4 modułu *mycom,* należy wysłać polecenie SMS:
  ;PTN;
- Jeśli nie zostały wprowadzone żadne numery w pamięci TN1÷TN4 urządzenie wyśle odpowiedź:
  ;TN1=0;TN2=0;TN3=0;TN4=0;
- Jeśli chcemy zapisać w pamięci numery TN1 i TN2 należy wysłać następujące polecenie:
  ;TN1=040713470;TN2=+393406556749;
- Jeśli chcemy otrzymać potwierdzenie SMS z urządzenia należy wysłać następujące polecenie:
  ;+TN1=040713470;TN2=+393406556749;

  Potwierdzający SMS będzie miał treść:
  ;TN1=040713470;TN2=+393406556749;

Uwaga. Ta sama procedura może być użyta dla wszystkich parametrów.

Możemy również zmienić różne parametry za pomocą jednej wiadomości SMS zwracając uwagę że wiadomość SMS nie może być dłuższa niż **160 znaków** (włączając znak spacji).

Jeśli chcemy zmienić następujące parametry: **TN3, IN1, IN2, OS1, OS2, ID1, LN1** i chcemy otrzymać wiadomość potwierdzającą należy wysłać SMS o następującej treści:

;+TN3=+44123578;IN1=1;IN2=1;OS1=15;OS2=1;ID1=120;LN1=1;

W ciągu kilku sekund moduł *mycom* wyśle zwrotną wiadomość SMS; Jeśli polecenie było prawidłowe, zwrotna wiadomość SMS będzie zawierała dokładnie te same polecenia które zostały wcześniej wysłane.

8 CHANGING PARAMETERS USING THE SMS COMMANDS

*As described in paragraph 6 and 7, programming and verification of parameters of mycom device can also be done by SMS messages. Each SMS command should start and stop with a semicolon. If it is needed a confirmation reply from mycom device it is necessary to add "**+** " at the beginning of SMS command.*

Examples:

- *if it is requested to verify which numbers are stored in memories TN1÷TN4 of mycom, the following SMS command should be sent to the device:*
  ;PTN;
- *if no numbers are stored under the memories T1÷T4 the device will answer:*
  ;TN1=0;TN2=0;TN3=0;TN4=0;
- *if it is required to store the telephone numbers of TN1 and TN2, the following SMS command should be sent to the device:*
  ;TN1=040713470;TN2=+393406556749;
- *if a confirmation SMS is required from the device the command should be:*
  ;+TN1=040713470;TN2=+393406556749;
- *confirmation SMS will be:*
  ;TN1=040713470;TN2=+393406556749;

Note. *You can use the same programming procedure for all parameters.*

*It is also possible to change different parameters with one SMS. Consider that the SMS message should not be longer than **160 characters** (included space characters).*

*If it is necessary to change the following parameters **TN3, IN1, IN2, OS1, OS2; ID1, LN1** and a confirmation SMS is also required, it is necessary to send to mycom the following SMS:*
;+TN3=+44123578;IN1=1;IN2=1;OS1=15;OS2=1;ID1=120;LN1=1;

In a few seconds mycom will send back a replay SMS; if the procedure was correct, reply SMS will contain exactly the same parameters sent before.

7.18 Stan konta dla karty SIM typu prepaid (PCCx)
Po wysłaniu tego polecenia do modułu mycom otrzymasz wiadomość SMS ze stanem konta karty SIM typu prepaid; „x” może przyjmować wartości 1, 2 lub 3 i definiuje które znaki lub cyfry mają być wybrane odpowiednio w parametrach CC1, CC2 o CC3: ;**PCC1;** lub **;PCC2;** lub **;PCC3;** lub **;PCN;** (wszystkie numery).

7.19 Stan wyjść (PORC)
Po wysłanie tego polecenia moduł mycom wyśle zwrotną wiadomość z aktualnym stanem wyjść**;PORC;**

7.20 Ręczny reset modułu GSM (MRES)
Po wysłaniu tego polecenia urządzenie wyłączy moduł GSM i po kilku sekundach włączy go ponownie; Zostaną załadowane ponownie wszystkie parametry z karty SIM: **;MRES;**

7.21 Stan wejść (INS)
Po wysłaniu tego polecenia urządzenie wyśle zwrotną wiadomość SMS z aktualnym stanem wejść **;INS;**

7.22 Dziennik zdarzeń

Po wysłaniu tego polecenia urządzenie wyśle zwrotną wiadomość SMS z dziennikiem zdarzeń; Ilość zdarzeń zależy od wartości parametru LOGN (patrz rozdział 6.10.1): **;PLOG;**

Uwaga! Urządzenie może wysłać kilka zwrotnych odpowiedzi!

7.18 Credit for prepaid or "pay as you go" SIM card (PCCx)
By sending this command to mycom you receive SMS message with Credit amount on your prepaid or "pay as you go" SIM card;
"x" can assume the value 1, 2 or 3 and defines which string or number to call among those respectively stored in memories CC1, CC2 or CC3: ***;PCC1;*** *or* ***;PCC2;*** *or* ***;PCC3;*** *or* ***;PCN;*** *(all numbers).*

7.19 Status of the outputs (PORC)
By sending this command to mycom you receive SMS message with current outputs state: ***;PORC;***

7.20 Manual GSM module reset (MRES)
By sending this command to mycom shuts down GSM module and after a few second switches the GSM module ON again. The unit reboots all parameters from the SIM card: ***;MRES;***

7.21 Status of inputs (INS)
By sending this command to mycom you receive SMS message with current input state: ***;INS;***

7.22 mycom LOG
By sending this command to mycom you receive SMS message with log on mycom device; quantity of logs depends from the value of LOGN parameter (see paragraph 6.10.1): ***;PLOG;***

Attention! *Reply SMS can be many!*

2.2 OPIS DZIAŁANIA

2.2 OPERATING SPECIFICATION

Antena GSM; Jeśli sygnał RF jest zbyt słaby użyj anteny zewnętrznej (produkt AN01)

GSM antenna; *if RF signal is too weak, use external antenna art.AN01.*

Port mini USB do programowania modułu mycom przez komputer

Mini USB port *to connect mycom to a Personal Computer.*

Złącze do podłączenia dodatkowego modułu PL24S lub PL228S.

Connector *for additional push-button modules PL24S or PL228S.*

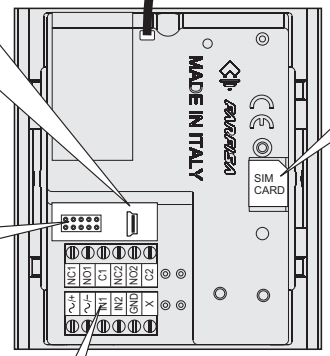

slot karty SIM *(karta SIM nie jest dostarczana przez firmę ACI Farfisa*

SIM Card slot (SIM card is not supplied by ACI FARFISA).

Zaciski połączeniowe		***Terminal board for connection to the system***	
~/+	Zasilanie prądem stałym lub zmiennym +12-24Vac/dc	***~/+***	*Alternated or positive power supply input 12-24Vac/dc*
~/-	Zasilanie prądem zmiennym lub masa zasilania	***~/-***	*Alternated or ground power supply input*
IN1	Wejście alarmowe 1	***IN1***	*Alarm input 1*
IN2	Wejście alarmowe 2	***IN2***	*Alarm input 2*
GND	Masa	***GND***	*Ground*
X	Wyjście zasilania +12Vdc - maks. 0.2A	***X***	*Positive power supply output 12Vdc - max 0.2A*
NC1	Normalnie zamknięte styki przekaźnika 1	***NC1***	*Normally closed contact of relay 1*
NO1	Normalnie otwarte styki przekaźnika 1	***NO1***	*Normally open contact of relay 1*
C1	Masa przekaźnika 2	***C1***	*Common contact of relay 1*
NC2	Normalnie zamknięte styki przekaźnika 2	***NC2***	*Normally closed contact of relay 2*
NO2	Normalnie otwarte styki przekaźnika 2	***NO2***	*Normally open contact of relay 2*
C2	Masa przekaźnika 2	***C2***	*Common contact of relay 2*

Wymiana wewnętrznej anteny na antenę zewnętrzną produkt AN01

Replacement of internal antenna with external antenna art.AN01

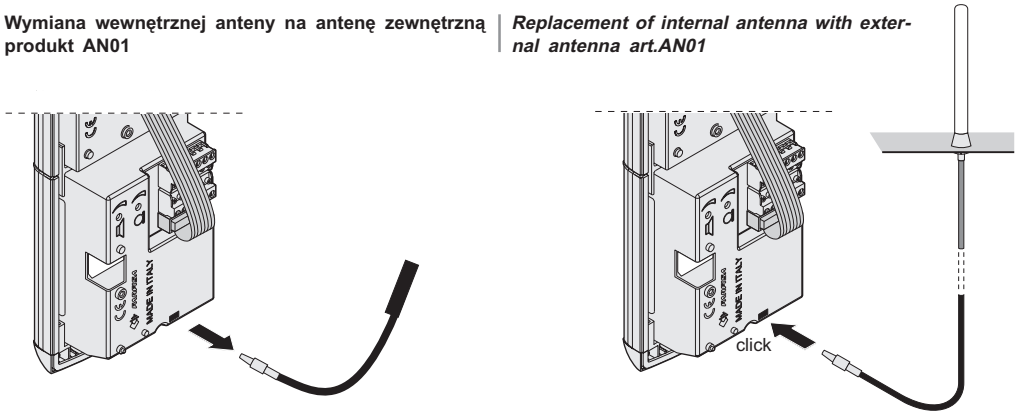

2.2 SCHEMAT POŁĄCZEŃ

Przed podłączeniem modułu *mycom*, zapoznaj się ze schematem połączeń

2.2 CONNECTING DIAGRAMS

Before connection mycom device, please check the connection diagram.

a) Schemat instalacyjny
a) Installation diagram

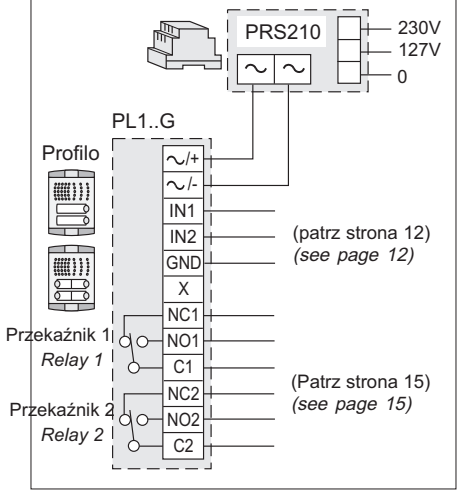

b) Schemat instalacji z dwoma dodatkowymi modułami (PL24S lub PL228S)
b) Installation diagram with 2 additional push-button modules (PL24S or PL228S)

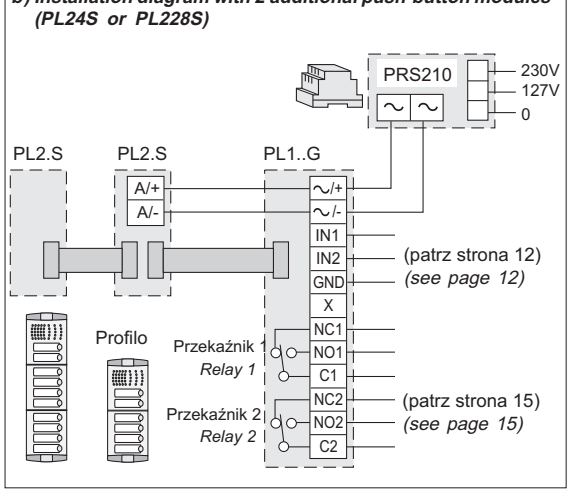

c) Schemat instalacji z więcej niż 2 dodatkowymi modułami z przyciskami (PL24S lub PL228S)
c) Installation diagram with more than 2 additional push-button modules (PL24S or PL228S)

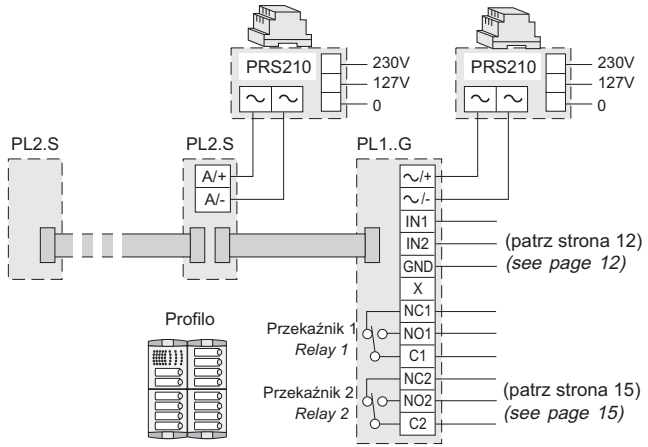

WAŻNE
Tryby pracy oraz programowanie modułów Profilo znajduje się na stronach: 9 (tryb pracy), 15 (wyjścia), 16 (przekaźniki 24 i 25 (funkcje domofonu).

IMPORTANT
For the working modes and to program the Profilo modules see pages: 9 (working mode), 15 (outputs), 16 (relays), 24 and 25 (intercom functions).

7.10 Poziom dostępu do urządzenia (PSL)

Po wysłaniu tego polecenia urządzenie wyśle zwrotną wiadomość z zaprogramowanym poziomem dostępu **;PSL;**

7.11 Parametry wyjścia (POS)
Po wysłaniu tego polecenia urządzenie wyśle zwrotną wiadomość SMS z wszystkimi zaprogramowanymi parametrami wyjść (OS1 i OS2): **;POS;**

7.12 Zaprogramowana wiadomość alarmowa SMS (P#)
Po wysłaniu tego polecenia urządzenie wyśle wiadomość z zaprogramowaną treścią wiadomości SMS dla sygnalizacji alarmu (#0 do #3): **;P#;**

7.13 Parametry konfiguracyjne (PPA)
Po wysłaniu tej wiadomości urządzenie wyśle wiadomość SMS ze wszystkimi zaprogramowanymi parametrami konfiguracyjnymi (TST, MNF...): **;PPA;**

7.14 Parametry limitu konta (PCREF)
Po wysłaniu tego polecenia urządzenie wyśle wiadomość z wszystkimi zaprogramowanymi parametrami dla limitu konta (CREF, CVODA ...): **;PCREF;**

7.15 Parametr CLIP (PCLP)
Po wysłaniu tego polecenia urządzenie wyśle wiadomość SMS ze wszystkimi funkcjami związanymi z ustawieniami CLIP (CLPEN, CLPOU, CLPI, CLPx): **;PCPL;**

Uwaga! Urządzenie może wysłać kilka wiadomości SMS

Uwaga
Użytkownik może użyć polecenia ;PCPL=x,y; aby ograniczyć wysyłaną liczbę numerów CLIP
x = Pierwszy numer
y = Ostatni numer

Przykład
;PCLP=4,10; wyświetla pierwsze 10 numerów CLIP

7.16 Parametry dla grup połączeń (PKP)
Po wysłaniu tego polecenia urządzenie wyśle wiadomość z zaprogramowanymi ustawieniami dla grup dzwonienia (KPAx, KPBx, KPCx, KPNx, KP0x, KPTx): **;PKP;**

Uwaga: Urządzenie może wysłać kilka wiadomości SMS

Uwaga
Użytkownik może użyć polecenia ;PKP=x,y aby ograniczyć wysyłaną listę grup połączeń
x = Pierwsza grupa
y = Ostatnia grupa

Przykład
;PKP=4, 10; wysłanie pierwszych 10 grup połączeń

7.17 Parametry specjalne (PSPEC)
Po wysłaniu tego polecenia urządzenie wysyła wiadomość SMS z wszystkimi aktualnie zaprogramowanymi specjalnymi ustawieniami: **;PSPEC;**

7.10 Security level to access the device (PSL)
By sending this command to mycom you receive SMS message with programmed SL security level:
;PSL;

7.11 Output parameters (POS)
By sending this command to mycom you receive SMS message with all currently programmed outputs parameters (OS1 and OS2): ***;POS;***

7.12 Programmed SMS alarm messages (P#)
By sending this command to mycom you receive SMS message with all currently programmed SMS alarm messages (#0 ÷ #3): ***;P#;***

7.13 Configuration parameters (PPA)
By sending this command to mycom you receive SMS message with all currently programmed configuration parameters (TST, MNF…): ***;PPA;***

7.14 Credit parameters (PCREF)
By sending this command to mycom you receive SMS message with all currently programmed credit parameters (CREF, CVODA…): ***;PCREF;***

7.15 CLIP parameters (PCLP)
By sending this command to mycom you receive SMS message with all currently programmed CLIP functionality related parameters (CLPEN, CLPOU, CLPI, CLPx): ***;PCPL;***

Attention! *Reply SMS can be many!*

Note. *User can use ;PCPL=x,y; to limit the number of CLIP numbers to be printed.*
x = start number
y = end number

Example
;PCLP=4,10; prints first 10 CLIP numbers.

7.16 Intercom call groups parameters (PKP)
By sending this command to mycom you receive SMS message with all currently programmed intercom group parameters (KPAx, KPBx, KPNx, KP0x, KPTx): ***;PKP;***

Attention! *Reply SMS can be many!*

Note. *User can use ;PKP=x,y; to limit the number of call groups to be printed.*
x = start group
y = end group

Example
;PKP=4,10; prints first 10 call groups settings.

7.17 Special parameters (PSPEC)
By sending this command to mycom you receive SMS message with all currently programmed special parameters settings:
;PSPEC;

7 WYSYŁANIE PARAMETRÓW

Użytkownik może sprawdzić wszystkie ustawienia modułu mycom. Aby zweryfikować wszystkie zapamiętane ustawienia należy wysłać odpowiednie polecenie SMS z telefonu administratora. Wiadomość SMS musi mieć ściśle określoną strukturę: ;nazwa parametru; (np.. ;PLN;). W ten sposób możemy zweryfikować kilka wartości parametrów. Możemy także wysłać pojedynczy SMS z nazwami wszystkich parametrów które chcemy sprawdzić oddzielając znakiem ; (np..:;PLN;POD;PSL;).

7.1 Sprawdzenie wszystkich parametrów (PALL)
Po wysłaniu tego polecenia urządzenie wyśle zwrotną wiadomość z wszystkimi parametrami które są aktualnie zaprogramowane w urządzeniu: **;PALL;**

Uwaga! Urządzenie może wysłać kilka wiadomości SMS

7.2 Sprawdzenie wersji (PSW)
Po wysłaniu tego polecenia urządzenie wyśle zwrotną wiadomość z aktualną wersją oprogramowania modułu: **;PSW;**

7.3 Sprawdzenie poziomu sygnału GSM (PSQ)
Po wysłaniu tego polecenia urządzenie wyśle zwrotną wiadomość SMS z poziomem sygnału GSM **;PSQ;**

7.4 Numery administratorów
Po wysłaniu tego polecenia urządzenie wyśle zwrotną wiadomość SMS ze wszystkimi zapisanymi numerami administratorów (TN1 do TN5) **;PTN;**

7.5 Odnośnik do LN1÷LN6 (PLN)
Po wysłaniu tego polecenia urządzenie wyśle zwrotną wiadomość ze wszystkimi zaprogramowanymi odnośnikami LN1÷LN6: **;PLN;**

7.6 Parametry wejść (PIN)
Po wysłaniu tego polecenia urządzenie wyśle zwrotną wiadomość ze wszystkimi parametrami wejść IN1÷IN2: **;PIN;**

7.7 Konfiguracja wejść (PID)
Po wysłaniu tego polecenia urządzenie wyśle zwrotną wiadomość ze wszystkimi zaprogramowanymi ustawieniami wejść ID1÷ID2:;**PID;**

7.8 Konfiguracja wyjść (POD)
Po wysłaniu tego polecenia urządzenie wyśle zwrotną wiadomość ze wszystkimi zaprogramowanymi ustawieniami wyjść OD1÷OD3: **;POD;**

7.9 Opóźnienie przed wybraniem połączenia (PDD)
Po wysłaniu tego polecenia urządzenie wyśle zwrotną wiadomość z czasem opóźnienia przed wykryciem alarmu DD1÷DD2: **;PDD;**

7 PRINT-OUT OF THE PARAMETERS

The user can check the settings of ALL parameters on the mycom. To verify the values of stored parameters it is necessary send a proper SMS from the telephone of an authorized administrator. SMS must be strictly structured as in the following: ;parameter name; (i.e.: ;PLN;). It would be possible to verify several values of parameters, using a single SMS, by writing the names of all the requested parameters separated by ; (i.e.: ;PLN;POD;PSL;). In the next paragraphs are reported the names of parameters which can be verified.

7.1 Receive all parameters (PALL)
By sending this command to mycom you receive SMS messages with all parameters that are currently programmed in the unit: ***;PALL;***

Attention! *Reply SMS can be many!*

7.2 Check SW revision (PSW)
By sending this command to mycom you receive SMS messages with current SW version running on mycom device: ***;PSW;***

7.3 Check GSM signal level (PSQ)
By sending this command to mycom you receive SMS messages with signal GSM level: ***;PSQ;***

7.4 Administrators telephone numbers (PTN)
By sending this command to mycom you receive SMS message with all currently stored telephone numbers for administrators (TN1÷TN5): ***;PTN;***

7.5 Links LN1÷LN6 (PLN)
By sending this command to mycom you receive SMS message with all currently programmed links (LN1÷LN6): ***;PLN;***

7.6 Input parameters (PIN)
By sending this command to mycom you receive SMS message with all currently programmed input parameters (IN1÷IN2): ***;PIN;***

7.7 Input configurations (PID)
By sending this command to mycom you receive SMS message with all currently programmed input configurations (ID1÷ID2): ***;PID;***

7.8 Output configurations (POD)
By sending this command to mycom you receive SMS message with all currently programmed output configurations (OD1÷OD3): ***;POD;***

7.9 Delay before dial value (PDD)
By sending this command to mycom you receive SMS message with time delay before acquisition of an alarm (DD1÷DD2):
;PDD;

3 ROZPOCZĘCIE PRACY

WAŻNE. Przed użyciem włóż kartę SIM do telefonu komórkowego i **wyłącz zabezpieczenie kodem PIN.**
Jeśli karta jest zabezpieczona kodem PIN nie może pracować z modułem *mycom*.

- Włóż kartę SIM do modułu *mycom*.
  Uwaga! Nigdy nie wkładaj i wyjmuj karty SIM przy włączonym urządzeniu!
- Podłącz wejścia i wyjścia modułu *mycom* zgodnie ze schematem instalacji (patrz strona 6).
- Umieść antenę urządzenia zgodnie z rysunkiem 4 na stronie 3.
- Podłącz zasilanie do urządzenia.
- Czerwona dioda z przodu modułu zaczyna mrugać podczas logowania urządzenia do sieci GSM następnie gaśnie i słyszysz podwójny dźwięk; po zalogowaniu się urządzenia do sieci GSM zielona dioda z przodu modułu zaczyna mrugać; Liczba mrugnięć oznacza zasięg (1=słaby zasięg; 5=najlepszy zasięg).
- System *mycom* jest gotowy do pracy.

Uwaga. Jeśli logowanie do sieci GSM nie powiedzie się czerwona dioda będzie mrugać dalej, zielona dioda pozostanie włączona i urządzenie będzie emitować dźwięk co 15 sekund

WAŻNE. Przed wysłaniem wiadomości SMS z poleceniami programowania moduł *mycom* musi działać i być poprawnie zalogowany do sieci GSM!

3 STARTUP

IMPORTANT*. Before using the SIM card, insert it in your mobile phone and* ***disable the PIN code protection****.*
If the SIM is protected with the PIN code it can not operate with mycom device.

- *Insert SIM card in the mycom device.*
  Attention! *Insert and remove SIM only when the device is OFF!*
- *Connect inputs and outputs of mycom according to the installation diagram (see page 6).*
- *Place the antenna of the device according to the drawing 4 at page 3.*
- *Connect the power supply of the device to the main.*
- *Red LED, on the front of the module, lights-ON and starts flashing, when the device registers to the GSM network the red LED switches-OFF and the devices emits a double beep; after the device has been registered , green LED, on the front and the back of the module, lights-ON and starts flashing; the number of flashes indicate the strength of the signal (1=weak signal; 5= excellent signal).*
- *mycom device is ready to operate.*

Note*. If the device fails to register to the GSM network, red LED continues flashing, while the green LED remains continuously ON and the device emits a beep every 15 seconds.*

IMPORTANT*. Before sending the SMS programming commands to mycom it must be operating and connected to the GSM network!*

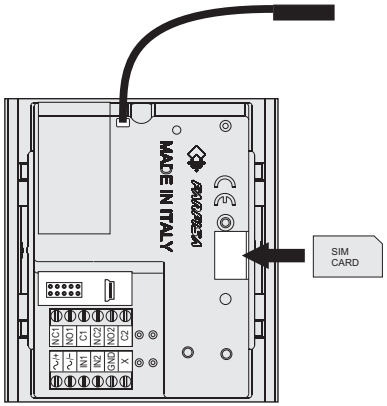

3.1 FUNKCJE DIÓD

● **Dioda czerwona**
Jeśli świeci się na stałe, urządzenie uruchamia się; jeśli mruga urządzenie próbuje zalogować się do sieci GSM. Jeśli dioda nadal mruga urządzenie ma problem z rejestracją lub jest uszkodzone.

● **Dioda zielona**
Oznacza siłę sygnału GSM. 1 mrugnięcie oznacza słaby zasięg, 5 mrugnięć oznacza najlepszy zasięg.

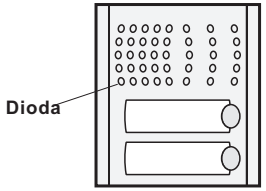

3.2 USUWANIE WSZYSTKICH ZAPROGRAMOWANYCH DANYCH Z KARTY SIM

Szczególnie zalecane jeśli karta SIM z której zamierzasz korzystać z modułem *mycom* nie jest nowa i są już zapisane dane w jej książce telefonicznej.
Po wysłaniu tej wiadomości SMS do modułu *mycom* wszystkie zaprogramowane parametry i numery są usuwane:
;SDCLR;

Po wysłaniu wiadomości SMS należy poczekać około 30 sekund aż polecenie zostanie wykonane!

Uwaga. Przez wysłanie tego polecenia wszystkie zaprogramowane dane są usuwane z karty SIM!

3.1 LED DISPLAY

● ***Red LED***
When it is continuously ON, the device is booting; when it is flashing the device tries to register to the GSM network. If the LED continues to flash the device has a trouble with the registration or it is broken.

● ***Green LED***
It shows the level of GSM signal. 1 flash the signal is weak, 5 flashes the signal is excellent.

Liczba mrugnięć zielonej diody
Number of flashes of the green LED.

3.2 CLEARING ALL PROGRAMMED DATA FROM SIM

This is highly recommended when a SIM card, you are going to use for the mycom, is not new and it already has some data stored in the phone book memory.
By sending this SMS to mycom all programmed parameters and numbers are cleared:
;SDCLR;

After sending SMS you should wait at least 30 second for the command to be executed!

Note. *By sending this command to the mycom all programmed data are erased from the SIM card!*

6.11 SPECJALNE POLECENIA SMS

Te polecenia SMS są używane do kontroli kilku specjalnych funkcji urządzenia mycom.

6.11.1 Polecenia ORC1, ORC2
Polecenia używane do kontroli wyjść 1 lub 2 bezpośrednio przy pomocy wiadomości SMS. Możemy przypisać wartość 1 (ORCx=1) do bezpośredniej aktywacji wyjścia „x" lub wartość 0 (ORCx=0) do wyłączenia wyjścia „x".

6.11.2 Polecenie SDCLR
Polecenie SDCLR jest używane do usunięcia wszystkich danych z karty SIM

6.11.3 Polecenie LCRL
Polecenie usuwa wszystkie zdarzenia z pamięci

6.11.4 Polecenie CLPCLR
Polecenie używane do usunięcia wszystkich numerów CLIP

6.11.5 Polecenie MRES
Polecenie używane do ręcznego restartu modułu GSM

6.11.6 Polecenie SSRES
Polecenie używane do ręcznego restartu modułu *mycom*.

6.11.7 Polecenie EVIN
Parametr używany do włączenia zapisywania zdarzeć alarmowych z wejścia 1 lub 2 na liście dziennika zdarzeń.

Tabela 14. Parametry specjalnych poleceń SMS

Nazwa	Opis
ORC1	Bezpośrednia kontrola wyjścia 1
ORC2	Bezpośrednia kontrola wyjścia 2
SDCLR	Usunięcie całej zawartości karty SIM
LCRL	Usunięcie pamięci zdarzeń modułu *mycom*
MRES	Ręczny reset modułu GSM
SSRES	Ręczny reset modułu *mycom*

SMS *Przykład* **polecenia SMS**

Polecenie	Opis
;ORC1=1;	Włączenie wyjścia 1
;ORC2=0;	Wyłączenie wyjścia 2
;SDCLR;	Usunięcie wszystkich danych z karty SIM
;LCRL;	Usunięcie zdarzeń z modułu *mycom*
;MRES;	Ręczny reset modułu GSM
;SSRES;	Ręczny reset modułu *mycom*

6.11 SPECIAL SMS COMMANDS

These commands can only be sent by SMS messages, and are used to control some special functions of mycom device.

6.11.1 ORC1, ORC2 commands
Command is used to control outputs 1 or 2 directly via SMS. They can assume the value 1 (ORCx=1) to directly activate output "x" or value 0 (ORCx=0) to deactivate output "x".

6.11.2 SDCLR command
SDCLR command is used to clear all data on SIM card.

6.11.3 LCRL command
Command clears log on mycom device.

6.11.4 CLPCLR command
Command is used to delete all CLIP numbers.

6.11.5 MRES command
Command is used to manually restart GSM module on mycom device.

6.11.6 SSRES command
Command is used to manually restart mycom device.

6.11.7 EVIN command
Parameter is used to enable storing of alarm events from input 1 or 2 on the LOG list.

Table 14. Parameters of the special SMS commands

Name	*Description*
ORC1	*Direct control of output 1*
ORC2	*Direct control of output 2*
SDCLR	*Delete all SIM content*
LCRL	*Delete log on mycom device*
MRES	*Manual reset of GSM module*
SSRES	*Manual reset of mycom device*

SMS *Example:* ***SMS commands***

Command	*Description*
;ORC1=1;	*Activate output 1*
;ORC2=0;	*Deactivate output 2*
;SDCLR;	*Clear all data on SIM*
;LCRL;	*Delete log on mycom device*
;MRES;	*Manual reset of GSM module*
;SSRES;	*Manual reset of mycom device*

6.10 PAMIĘĆ ZDARZEŃ

Moduł mycom umożliwia zapamiętanie określonych zdarzeń. Urządzenie pamięta zdarzenia CLIP, polecenia otwierania drzwi z wejścia 1 lub 2 oraz zdarzenia alarmowe gdy parametr **EVIN** został zaprogramowany z wartością 1.
Pamięć zdarzeń zawiera typ zdarzenia, czas i numer telefonu lub numer wejścia.

6.10.1 Parametr LOGN
Parametr używany do zdefiniowania liczby zdarzeń wysyłanych przez polecenie PLOG. Ten parametr może przyjmować wartość od 1 do 1000.

6.10.2 Parametr LOGI
Parametr używany do zdefiniowania pamięci używanej dla dziennika zdarzeń modułu mycom. Użytkownik może wybrać stałą pamięć modułu mycom (LOGI=0) lub wybrać przesyłanie zdarzeć bezpośrednio przez port USB do komputera (LOGI=1).

6.10.3 Parametr ALC
Parametr używany do określenia jak urządzenie ma się zachować w przypadku zapełnienia pamięci zdarzeń. Użytkownik może ustawić automatyczne czyszczenie pamięci zdarzeń (ALC=1) lub ręczne czyszczenie pamięci (ALC=0).

6.10.4 Parametr EVIN
Parametr używany do włączenia zapamiętywania zdarzeń alarmowych z wejść 1 lub 2 w liście pamięci zdarzeń.

EVIN = 0 zdarzenia alarmowe nie są zapamiętywane
EVIN = 1 zdarzenia alarmowe są zapamiętywane

Tabela 13. Parametr LOG

Nazwa	Opis
LOGN	Liczba wysyłanych zdarzeń
LOGI	Wybór pamięci dla dziennika zdarzeń
ALC	Wybór metody czyszczenia pamięci

Przykład: **parametr LOG**

SIM **Programowanie bezpośrednio na karcie SIM**

Kontakty		
Nazwa	**Numer**	**Opis**
LOGN	5	Przesyłane jest 5 zdarzeń po wykonaniu polecenia PLOG
LOGI	0	Zdarzenia są zapisywane w stałej pamięci modułu *mycom*
ALC	1	Po zapełnieniu pamięci zdarzeń następu-automatyczne czyszczenie pamięci

SMS **Programowanie poprzez wiadomość SMS**
;LOGN=5;LOGI=0;ALC=1;

6.10 EVENT LOGGING

*mycom device supports logging of specific events. mycom logs CLIP, door opening commands received from input 1 or 2 and alarm events, the latter only if parameter **EVIN** has been programmed to 1.*
Log event consists of event type, time and telephone number or input number.

6.10.1 LOGN parameter
Parameter is used for defining the number of events printed out on PLOG request. This parameters can assume values from 1 to 1000.

6.10.2 LOGI parameter
Parameter is used to define the memory used for logging of events on mycom. User can select between nonvolatile memory on mycom (LOGI=0) or select to transfer events directly via USB to PC (LOGI=1).

6.10.3 ALC parameter
Parameter is used to control behavior when log on mycom is full. User can select between auto log clear (ALC=1) or manual clear of log (ALC=0).

6.10.4 EVIN parameter
Parameter is used to enable storing of alarm events from input 1 or 2 on the LOG list.
***EVIN** = 0 alarms are not stored in the event lists*
***EVIN** = 1 alarms are stored in the event lists*

Table 13. LOG parameters

Name	*Description*
LOGN	*Number of log events to be printed out*
LOGI	*Selection of log memory*
ALC	*Selection of memory clearing*

Example: ***LOG parameters***

SIM ***Direct programming on the SIM card***

Contacts		
Name	***Number***	***Description***
LOGN	*5*	*5 log events will be printed out on PLOG command*
LOGI	*0*	*Log events stored on nonvolatile memory of mycom*
ALC	*1*	*Log is auto cleared when full*

SMS **Remote programming by SMS**
;LOGN=5;LOGI=0;ALC=1;

4 DZIAŁANIE

Przez wciśnięcie przycisku na kasecie zewnętrznej, urządzenie automatycznie połączy się z pierwszym użytkownikiem zapisanym w parametrze KPA wybranej grupy (patrz strona 24). Jeśli wywoływany użytkownik nie odbierze połączenia w czasie określonym w parametrze KPT (patrz strona 24), moduł *mycom* przerwie automatycznie wybieranie numeru połączenie i jeśli ustawiono w parametrach KPB lub KPC wybierze odpowiednio kolejny numer telefonu. Jeśli przed nawiązaniem połączenia wciśniemy inny przycisk kasety zostanie wybrany nowy numer przypisany do ostatnio wciśniętego przycisku a bieżące połączenie zostanie zakończone.
Rozmowa głosowa zostanie zakończona po upływie czasu zapisanego w parametrze LOT (patrz strona 13), gdy wywoływany użytkownik zakończy rozmowę lub po wciśnięciu dowolnego przycisku modułu *mycom* . Podczas rozmowy możemy otworzyć elektrozaczep wybierając dwucyfrowy kod zgodnie z tabelą na stronie 16.

Przykład: Jeśli elektrozaczep jest podłączony do wyjścia 1 wciśnij w ciągu 2 sekund dwukrotnie przycisk 1 (numer 11) na telefonie.

4 OPERATION

By pressing a button on the push-button module, the device calls automatically the first user stored in the KPA parameter of the selected group (see page 24). *If the called user doesn't answer within the time set by the KPT parameter* (see page 24) *mycom ends automatically the call and, if other telephone numbers are stored in the KPB or KPC parameters, calls them in sequence. Before a voice communication has been activated, pressing an another button the running call is ended and the device calls automatically the user stored under the last pressed button.*
A voice conversation is ended when expires the conversation time stored in the LOT parameter (see page 13)*, when the called user closes the conversation or pressing any button on the mycom module. During the conversation it would be possible to release the electrical door lock dialling on the phone a 2 digit code according to the table on page 16.*

Example: *if the electrical door lock is connected to the output 1 press, within 2 seconds, twice the key 1 (number 11) on the phone.*

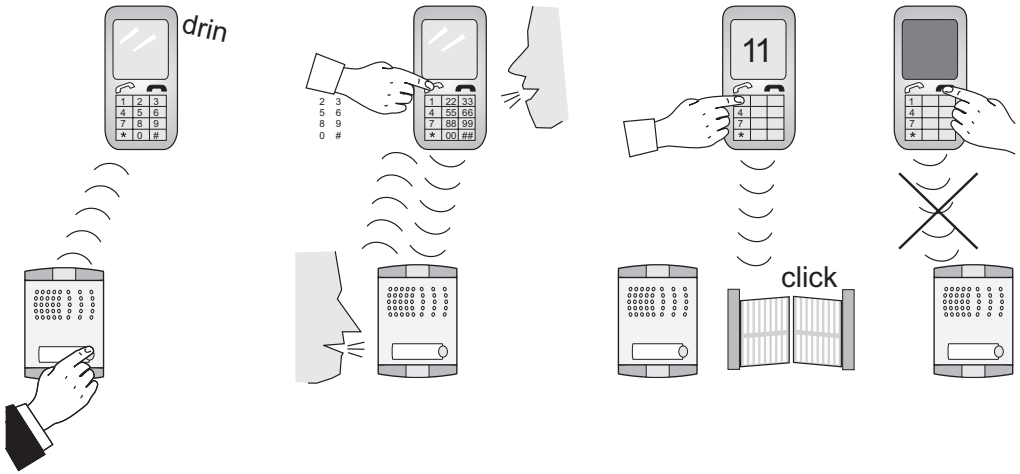

5 PROGRAMOWANIE

Moduł *mycom* może być programowany w następujący sposób

✔ **Bezpośrednie programowanie karty SIM.**
Aby zaprogramować parametry włóż kartę SIM do telefonu GSM. Zaprogramuj parametry w książce telefonicznej karty SIM

5 PROGRAMMING

mycom device supports different types of programming:

✔ ***Programming directly the SIM card.***
To program mycom parameters put the SIM card into your personal GSM phone. Add programming parameters in ***SIM Card "Phone Book"****.*

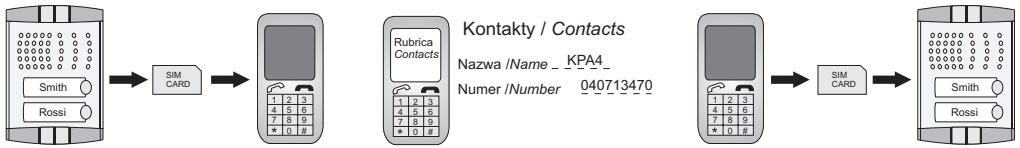

✔ **Programowanie przy pomocy wiadomości SMS**
Wyślij wiadomość tekstową SMS do modułu *mycom* z parametrami które chcesz zaprogramować.

✔ ***Remote programming using SMS.***
Send an SMS to mycom with the parameters to be programmed.

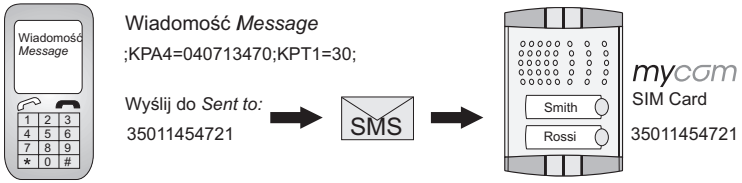

✔ **Programowanie przy pomocy komputera.** Ustawienia modułu *mycom* mogą być programowane przy pomocy komputera przez port USB i program „menadżer mycom"

✔ ***Programming with PC.*** *You can program mycom using USB and the software* "mycom manager".

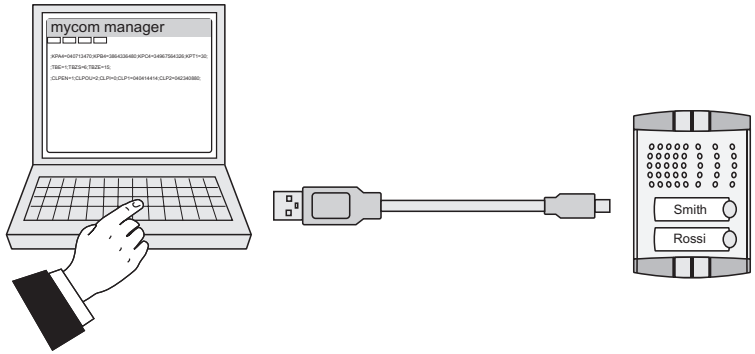

6.9.2 Parametr CLPOU

Ten parametr jest używany do wybrania które wyjście będzie aktywowane przy pomocy funkcji CLIP. Wyjście określone w parametrze CLPOUT może być aktywowane przez 100 użytkowników CLIP (CLP1÷CLP100). Parametr przyjmuje wartość 1 (funkcja CLIP aktywuje przekaźnik na wyjściu 1) lub wartość 2 (funkcja CLIP aktywuje przekaźnik na wyjściu 2).

6.9.3 Parametr CLPI

Ten parametr określa który stan na wejściu 1 lub 2 musi zaistnieć aby zadziałała funkcja CLIP (patrz rozdział 6.1.1.1). Parametr CLPI może przyjmować wartości 0, 1 lub 2; wartość 0 oznacza że funkcja CLIP jest zawsze aktywna jeśli parametr CLPEN został ustawiony na 1; warość 1 oznacza że funkcja CLIP jest aktywna jeśli parametr CLPEN został ustawiony na wartość 1 i wejście 1 posiada stan zdefiniowany przez parametr IN1 (patrz rozdział 6.1.1.1); wartość 2 oznacza że funkcja CLIP jest aktywna jeśli parametr CLPEN został ustawiony na wartość 1 i wejście 2 posiada stan zdefiniowany przez parametr IN2 (patrz rozdział 6.1.1.1).

6.9.4 Parametr CLP1 ... CLP100

Pod tymi parametrami zapisane są numery telefonów które posiadają uprawnienia do używania funkcji CLIP. Numery telefonów które nie zostały zapisane w liście CLP1÷CLP100 nie mogą używać funkcji CLIP, w tym przypadku jeśli nastąpi połączenie do modułu mycom z numeru telefonu który nie został zapisany w liście CLIP rozpocznie się procedura NAC (patrz uwaga dla tabeli 3 na stronie 14).

Tabela 12. Parametr CLIP

Nazwa	Opis
CLPEN	Włączenie funkcji CLIP
CLPOU	Wyjście aktywowane przez funkcję CLIP
CLPI	Stan wejścia dla aktywacji funkcji CLIP
CLP1	1. numer CLIP
CLP2	2. numer CLIP
- - -	- - - - - - - - - -
CLP100	100. numer CLIP

Esempio: **parametr CLIP**

SIM **Programowanie bezpośrednio na karcie SIM**

Kontakty		
Nazwa	**Numer**	**Opis**
CLPEN	1	Włączenie funkcji CLIP
CLPOU	2	Wyjście 2 aktywowane przez CLIP
CLPI	0	Stan wejścia nie jest wymagany do aktywacji funkcji CLIP
CLP1	040414414	1. numer CLIP
CLP2	042340880	2. numer CLIP

SMS **Programowanie bezpośrednio przez SMS**
;CLPEN=1;CLPOU=2;CLPI=0;CLP1=040414414;CLP2=042340880;

6.9.2 CLPOU parameter

This parameters is used to select which output will be activated by the CLIP function. Output specified by the CLPOUT parameter will be activated by the 100 CLIP users (CLP1÷CLP100). It can assume the value 1 (CLIP function will activate the relay connected to output 1) or the value 2 (CLIP function will activate the relay connected to output 2).

6.9.3 CLPI parameter

This parameter, if programmed, defines which condition at input 1 or 2 must be present so that CLIP function will be operative (see paragraph 6.1.1.1). *CLPI parameter can assume values 0, 1 or 2; value 0 means CLIP function is always operative if CLPEN parameter has been set to 1; value 1 means CLIP function is operative if CLPEN parameter has been set to 1 and at the input 1 are present the conditions defined by parameter IN1* (see paragraph 6.1.1.1); *value 2 means CLIP function is operative if CLPEN parameter has been set to 1 and at the input 2 are present the conditions defined by parameter IN2* (see paragraph 6.1.1.1).

6.9.4 CLP1 … CLP100 parameters

Under these parameters are stored the telephone numbers allowed to use the CLIP function. Telephone numbers not stored in the list CLP1÷CLP100 can not use CLIP function, in the case that some telephones the numbers of which are not included in the CLIP list, call the mycom device, a NAC procedure starts (see note of table 3 on page 14).

Table 12. CLIP parameters

Name	*Description*
CLPEN	*Enable CLIP functionality*
CLPOU	*Output activated by CLIP function*
CLPI	*CLIP input activation condition*
CLP1	*1st CLIP number*
CLP2	*2nd CLIP number*
- - -	*- - - - - - - - - -*
CLP100	*100th CLIP number*

Example: ***CLIP parameters***

SIM ***Direct programming on the SIM card***

Contacts		
Name	***Number***	***Description***
CLPEN	*1*	*Enable CLIP functionality*
CLPOU	*2*	*Output 2 activated by CLIP function*
CLPI	*0*	*No input condition to enable CLIP function*
CLP1	*040414414*	*1st CLIP number*
CLP2	*042340880*	*2nd CLIP number*

SMS ***Remote programming by SMS***
;CLPEN=1;CLPOU=2;CLPI=0;CLP1=040414414;CLP2=042340880;

6.8 PRZYCISK "TRADE"

Przycisk trade jest opcją która pozwala na dodanie dodatkowego przycisku do bezpośredniej (przycisk wciśnięty) aktywacji wybranego wyjścia.

6.8.1 Parametr OD1=y, OD2=y

Parametry OD1=y i OD2=y pozwalają na przypisanie wciśnięcia przycisku podłączonego odpowiednio do wejścia 1 2 do bezpośredniej aktywacji przekaźnika na wyjściu 1 (y=1) lub wyjściu 2 (y=2) do otwierania drzwi.

Uwaga. Funkcja przycisku „Trade" może być włączona przez określony czas tylko z dodatkowym zewnętrznym przekaźnikiem czasowym (nie dostarczanym przez firmę ACI Farfisa).

6.8 "TRADE" BUTTON

Trade button support is a user option to add an additional button to provide direct (button pressed) activation of the selected output.

6.8.1 OD1=y, OD2=y parameters

Parameters OD1=y and OD2=y allow to link pressure of a button, connected respectively to input 1 or 2, to the direct activation of the relay of output 1 (y=1) or output 2 (y=2) for door opening.

***Note**. "Trade" button function can be enabled only at specific times with the addition of an external timer (not supplied by ACI Farfisa).*

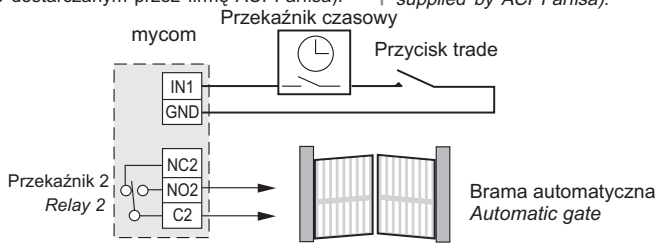

Tabella 11. Parametry przycisku „Trade"

Nazwa	Opis
OD1=1	Przycisk na wejściu 1 aktywuje przekaźnik wyjścia 1
OD1=2	Przycisk na wejściu 1 aktywuje przekaźnik wyjścia 2
OD2=1	Przycisk na wejściu 2 aktywuje przekaźnik wyjścia 1
OD1=2	Przycisk na wejściu 2 aktywuje przekaźnik wyjścia 2

Przykład: **Funkcja "Trade"**

SIM **Bezpośrednie programowanie karty SIM**

Kontakty		
Nazwa	**Numer**	**Opis**
OD1	2	Włącz przycisk Trade na wejściu 1 do aktywacji wyjścia 2

SMS **Programowanie przez wiadomość SMS**
;OD1=2;

Table 11. "Trade" button parameters

Name	*Description*
OD1=1	*Button input 1 activate relay output 1*
OD1=2	*Button input 1 activate relay output 2*
OD2=1	*Button input 2 activate relay output 1*
OD1=2	*Button input 2 activate relay output 2*

Example: ***"Trade" function***

SIM ***Direct programming on the SIM card***

Contacts		
Name	*Number*	*Description*
OD1	*2*	*Enable Trade button on input 1 to activate output 2*

SMS ***Remote programming by SMS***
;OD1=2;

6.9 FUNKCJA CLIP

Funkcja CLIP umożliwia „bezkosztową" możliwość kontroli nad dwoma wyjściami modułu *mycom* przy pomocy telefonu. Funkcja CLIP jest dostępna dla 100 użytkowników (CLIP1÷CLIP100). Numery telefoniczne zapisane w liście CLIP automatycznie aktywują wyjście określone w parametrze CLPOUT przez próbę nawiązania połączenia telefonicznego z modułem mycom.

6.9.1 Parametr CLPEN

Parametr uruchamia funkcję CLIP; Przyjmuje wartość 0= funkcja CLIP wyłączona lub wartość 1 = funkcja CLIP włączona.

6.9 CLIP FUNCTION

CLIP provides a "free of charge" option to control the 2 outputs of mycom device using a telephone.
CLIP function is available for 100 users (CLIP1÷CLIP100). Telephones, whose numbers are stored in the CLIP list, automatically activate the output specified by parameter CLPOUT by simply calling mycom device.

6.9.1 CLPEN parameter

This parameter enables the CLIP function; it can assume the value 0 = CLIP function disabled or the value 1 = CLIP function enabled.

6 PARAMETRY

Aby zapewnić wszechstronność działania modułu *mycom* używane są różne parametry. Parametry są podzielone w sekcje logiczne i są opisane w kolejnych rozdziałach.

Uwaga. Moduł *mycom* może zapamiętać również numery międzynarodowe przez wprowadzenie znaku + przed kodem kraju; np.: +39340....., +44122....

6.1 FUNKCJA ALARMU

Funkcja alarmu jest wspomagana przez grupę różnych parametrów. Pierwsza sekcja jest używana do zdefiniowania relacji potrzebnych do sygnalizacji alarmu. Druga sekcja jest używana do raportowania alarmu.

6.1.1 SYGNALIZACJA ALARMU

Parametry są używane do kontroli (filtrowania) sygnalizacji wykrycia alarmu na wejściach.

6.1.1.1 Parametr INx=y

Wykrycie alarmu może pochodzić z wejścia 1 lub wejścia 2. Aby wybrać które wejście generuje zdarzenie alarmu należy ustawić jako parametr „x" wartość 1 lub 2 (odpowiednio IN1 lub IN2). Alarm może zostać wykryty przez zamknięcie obwodu między wybranym wejściem a masą (GND) lub otwarcie obwodu który jest normalnie zamknięty między wybranym wejściem a masą (otwarcie pętli prądowej). Jeśli wejście wykryje alarm urządzenie automatycznie wyśle wiadomość SMS do administratora systemu (patrz rozdział 6.1.2.2 - parametry LN1 i LN2); Wiadomość SMS może być również wysłana jeśli stan wejścia na którym wykryto alarm powróci do swojego normalnego stanu. Wszystkie opisane powyżej możliwości są opisane poprzez parametr „y" który może przyjmować wartość od 0 do 6 zgodnie z poniższą tabelą.

Tabela 1. Parametry działania dla wejść IN1 - IN2

y =	Opis
0	Wejście normalnie otwarte; aktywacja przez zwarcie do masy (GND)
1	Wejście normalnie zwarte; aktywacje przez otwarcie pętli prądowej
2	Parametr nie używany
3	Parametr nie używany
4	Jak parametr 0, wiadomość SMS również wysyłana po przywróceniu normalnego stanu wejścia **INx**
5	Jak parametr 1, wiadomość SMS również wysyłana po przywróceniu normalnego stanu wejścia **INx**
6	Parametr nie używany

6 PARAMETERS

To support versatile functionality of mycom different parameters are used. The parameters are divided in logical sections and are described in the following chapters.

***Note.** mycom can store also international phone numbers by inserting + before the Country code; i.e.:+39340....., +44122.....*

6.1 ALARM SUPPORT

Alarm function is supported by group of different parameters. First section is used to define the relations needed for alarm to be trigged. The second section is used to report alarm.

6.1.1 ALARM TRIGGERING

Parameters are used to control (filter) the triggering of the alarm inputs.

6.1.1.1 INx=y parameter

An alarm situation can be originated either by the input 1 or 2, to select which input will generate the alarm it is necessary to give to the "x" parameter the value 1 or 2 (example IN1 or IN2). The alarm can be originated either by closing the selected input to the ground (GND) or opening a circuit which normally closes the selected input to the ground (opening a current loop). When an input detects an alarm the devices automatically sends an SMS message to a system administrator (see paragraph 6.1.2.2 – parameters LN1 and LN2)*; it is also possible to send an SMS when the input, which has originated the alarm, is restored to the normal status. All the alternatives described above can be selected by giving at the "y" parameter a value from 0 to 6 according to the next table.*

Table 1. Operating parameters for inputs IN1 - IN2

y =	*Description*
0	*Normally open input; activated by shorting it to the ground (GND)*
1	*Normally closed input; activated by opening the current loop (opening the input)*
2	*Not used*
3	*Not used*
4	*As parameter 0 but the device will send an SMS also when the **INx** input is restored*
5	*As parameter 1 but the device will send an SMS also when the **INx** input is restored*
6	*Not used*

Schemat podłączenia dla wejść alarmowych

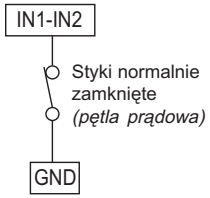

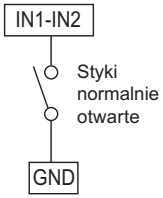

6.1.1.2 Parametr IDx=y

Parametr IDx=y określa minimalną długość impulsu w sekundach dla wejścia 1 lub 2 (x=1 lub 2) do wyzwolenia alarmu. Długość impulsu (y) może zawierać się w przedziale od 0.5 do 9999 sekund. Dla wartości parametru 0 domyślny czas impulsu wynosi 0.5sekundy.

6.1.1.3 Parametr DDx=y

Parametr DDx=y jest używany do zdefiniowania opóźnienia w sekundach (y=0÷9999) pomiędzy wykryciem alarmu na wejściu a realizacji funkcji alarmowej przez urządzenie.

Tabela 2. Znaczenie parametrów IN, ID i DD

Nazwa	Opis
IN1	Tryb pracy dla wejścia 1
IN2	Tryb pracy dla wejścia 2
ID1	Długość impulsu na wejściu 1
ID2	Długość impulsu na wejściu 2
DD1	Opóźnienie do realizacji funkcji alarmu na wejściu 1
DD2	Opóźnienie do realizacji funkcji alarmu na wejściu 2

Przykład: **Zapisanie parametrów IN, ID oraz DD**

SIM **Programowanie bezpośrednio karty SIM**

Kontakty		
Nazwa	**Numer**	**Opis**
IN1	0	Alarm po zwarciu IN1 do masy (GND) (GND)
IN2	4	Alarm po zwarciu IN2 do GND i wiadomość SMS po powrocie do normalnego stanu
ID1	10	IN1 musi być zwarte do masy przez 10 sekund aby wyzwolić alarm
ID2	10	IN2 musi być zwarte do masy przez 0,5 sekundy aby wyzwolić alarm
DD1	0	Zgłoszenie alarmu na wejściu 1 jest opóźnione o 0 sekund
DD2	15	Zgłoszenie alarmu na wejściu 2 jest opóźnione o 15 sekund

SMS **Zdalne programowanie przez SMS**
;IN1=0;IN2=4;ID1=10;ID2=0;DD1=0;DD2=15;

Connection diagram for the alarm inputs

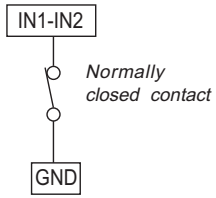

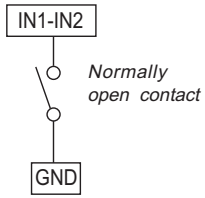

6.1.1.2 IDx=y parameter

ID parameter determines the minimum length in seconds of the pulse on input 1 or 2 (x=1 or 2) to trigger the alarm. The pulse length (y) ranges from 0.5 to 9999 seconds. The default time is 0.5 seconds when the parameters value is 0.

6.1.1.3 DDx=y parameter

The parameter DDx=y is used to define the delay in seconds (y=0÷9999) between the time the alarm input is triggered and the time the alarm is acquired by the device.

Table 2. Meaning of the parameters IN, ID and DD

Name	*Description*
IN1	*Operating mode for input 1*
IN2	*Operating mode for input 2*
ID1	*Pulse length on input 1*
ID2	*Pulse length on input 2*
DD1	*Time delay for alarm acquisition on input 1*
DD2	*Time delay for alarm acquisition on input 2*

Example: ***Storage of parameters IN, ID and DD***

SIM ***Direct programming on the SIM card***

Contacts		
Name	***Number***	***Description***
IN1	*0*	*Alarm activated by connecting input 1 to ground (GND)*
IN2	*4*	*Alarm activated by connecting input 2 to GND and SMS on input restoring*
ID1	*10*	*Input 1 has to be valid for 10 second to trigger the alarm*
ID2	*0*	*Input 2 has to be valid for 0,5 second to trigger the alarm*
DD1	*0*	*Reporting of the alarm on input 1 is delayed by 0 second*
DD2	*15*	*Reporting of the alarm on input 1 is delayed by 15 seconds*

SMS ***Remote programming by SMS***
;IN1=0;IN2=4;ID1=10;ID2=0;DD1=0;DD2=15;

Zależność między przyciskami i grupami połączeń

Przypisanie przycisków modułów PL10G÷PL124G i grup połączeń jest ustalone i nie może być zmienione przez użytkowników (patrz następny rysunek).

Connection between buttons and calling groups

Linking between buttons of modules PL10G÷PL124G and calling groups is fixed and can not be changed by users (see next figure).

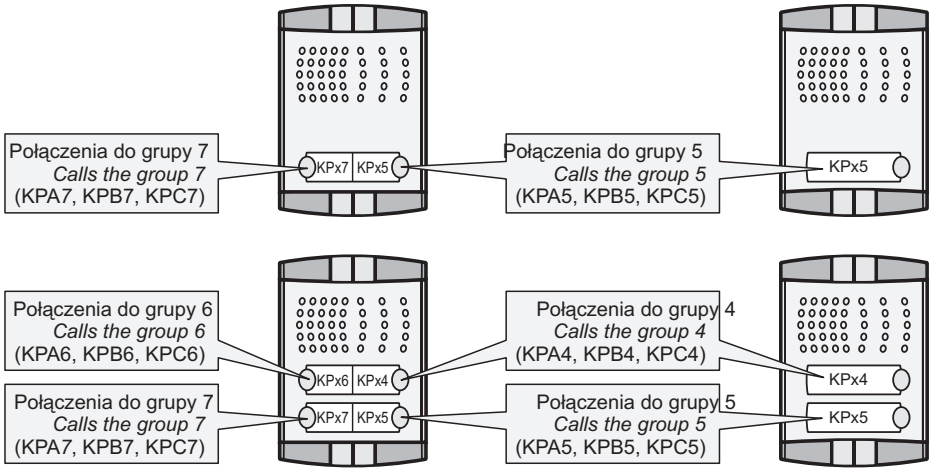

Przykład budowy kaset serii Profilo

Compositions of the Profilo pushbutton panel

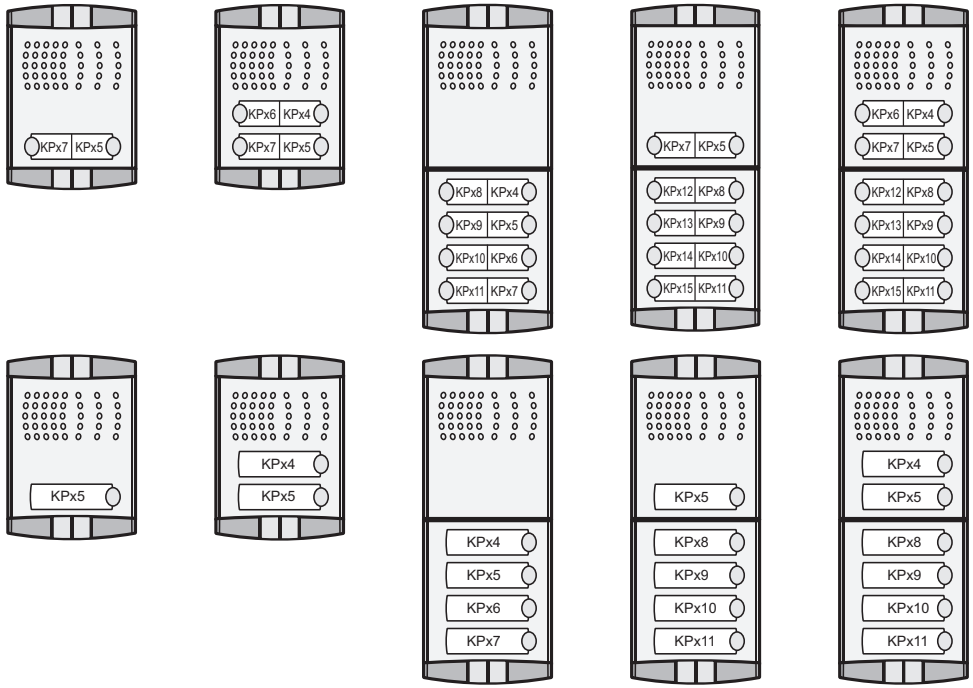

Uwaga Dodatkowe moduły **PL24S i PL228S** muszą być odpowiednio zaprogramowane za pomocą mikroprzełączników z tyłu urządzenia (patrz instrukcja obsługi produktów).

Attention. *The **PL24S** and **PL228S** additional button modules must be properly programmed through DIP switches on the back of the devices* (see the instructions provided with the products).

6.7 FUNKCJA DOMOFONU

Funkcjonalność domofonu jest obsługiwana przez szereg parametrów dostosowujących funkcjonalność do potrzeb każdego użytkownika.
Moduł *mycom* umożliwia stworzenie do 50 grup wywołań z maksymalnie 3 numerami telefonów.

6.7.1 Parametry KPAx, KPBx, KPCx

W tych parametrach możemy zapisać 3 numery telefonów należących do tej samej grupy „x" (x=4÷53).

Uwaga. Numery grup 1, 2 i 3 są zarezerwowane i nie mogą być używane.

6.7.2 Parametry KPTx

Ten parametr ustawia czas dzwonienia (w sekundach) dla każdej grupy do momentu odebrania połączenia. Czas KPTx jest liczony od momentu kiedy pierwszy wywoływany numer (KPAx) zaczyna dzwonić. Jeśli czas KPTx zakończy się przed odebraniem połączenia przez pierwszego użytkownika, moduł zacznie dzwonić pod drugi numer (KPBx) tej samej grupy dzwonienia i następnie pod trzeci numer (KPCx).

Tabela 10. Parametry domofonu

Nazwa	Opis
KPx1	Zarezerwowane; nie używać
KPx2	Zarezerwowane; nie używać
KPx3	Zarezerwowane; nie używać
KPA4	Grupa dzwonienia 4, pierwszy numer.
KPB4	Grupa dzwonienia 4, drugi numer.
KPC4	Grupa dzwonienia 4, trzeci numer.
KPT4	Grupa dzwonienia 4, czas dzwonienia.
- - -	- - - - - - - - - -
KPA53	Grupa dzwonienia 53, pierwszy numer.
KPB53	Grupa dzwonienia 53, drugi numer.
KPC53	Grupa dzwonienia 53, trzeci numer.
KPT53	Grupa dzwonienia 53, czas dzwonienia.

Przykład: **parametry domofonu**

SIM **Programowanie bezpośrednio na karcie SIM**

Kontakty		
Nazwa	**Numer**	**Opis**
KPA4	040713470	Grupa dzwonienia 4, pierwszy numer telefonu.
KPB4	+3864336480	Grupa dzwonienia 4, drugi numer telefonu.
KPC4	34967564326	Grupa dzwonienia 4, trzeci numer telefonu.
KPT4	30	Grupa dzwonienia 4, Czas dzwonienia (w sekundach).

SMS **Zdalne programowanie przez SMS**
;KPA4=040713470;KPB4=3864336480;KPC4=34967564326;KPT1=30;

6.7 INTERCOM

Intercom functionality is supported by a set of parameters, used to tweak the functionality to each user needs.

mycom supports up to 50 calling groups each with 3 phone numbers maximum.

6.7.1 KPAx, KPBx, KPCx parameters

In these parameters should be stored the 3 phone numbers which refer to the same "x" calling group x (x=4÷53).

Note. *Groups 1,2 and 3 are reserved and can not be used.*

6.7.2 KPTx parameter

This parameter sets the ringing time-out (in seconds) which each group has to answer a call. Timer KPTx is set when the first called telephone (KPAx) starts to ring, if timer KPTx expires before the first user answers, automatically mycom switches to call the second one (KPBx) of the same calling group and then the third one (KPCx).

Table 10. Intercom parameters

Name	*Description*
KPx1	*Reserved; do not use.*
KPx2	*Reserved; do not use.*
KPx3	*Reserved; do not use.*
KPA4	*Call group 4, 1st telephone number.*
KPB4	*Call group 4, 2nd telephone number.*
KPC4	*Call group 4, 3rd telephone number.*
KPT4	*Call group 4, ringing time out.*
- - -	- - - - - - - - - -
KPA53	*Call group 53, 1st telephone number.*
KPB53	*Call group 53, 2nd telephone number.*
KPC53	*Call group 53, 3rd telephone number.*
KPT53	*Call group 53, ringing time out.*

Example: ***intercom parameters***

SIM ***Direct programming on the SIM card***

Contacts		
Name	***Number***	***Description***
KPA4	*040713470*	*Call group 4, 1st telephone number.*
KPB4	*+3864336480*	*Call group 4, 2nd telephone number.*
KPC4	*34967564326*	*Call group 4, 3rd telephone number.*
KPT4	*30*	*Call group 4, ringing time out (in seconds).*

SMS ***Remote programming by SMS***
;KPA4=040713470;KPB4=3864336480;KPC4=34967564326;KPT1=30;

6.1.2 RAPORTOWANIE ZDARZEŃ ALARMOWYCH

Parametr używany do zdefiniowania sposobu sygnalizacji zdarzeń o alarmach przez moduł *mycom*

Uwaga. Moduł *mycom* wysyła informacje o alarmach przy pomocy wiadomości SMS

6.1.2.1 Parametr TNx=y

Możemy zdefiniować maksymalnie 5 administratorów do zarządzania urządzeniem i są oni identyfikowani poprzez parametr TNx (x=1÷5); W parametrach TN1÷TN5 zapisujemy numery telefonów (y) do administracji systemem.
Numery telefoniczne administratorów (TN1÷TN5) są również używane przez moduł *mycom* do wysyłania wiadomości o alarmie.

6.1.2.2 Parametr LNx=y

Parametry LNx posiadają kilka znaczeń w zależności od wartości „x" (x=1÷6) zgodnie z poniższą tabelą:

LN1 = y numer telefonu do którego wysyłana jest wiadomość SMS o alarmie na wejściu 1;
LN2 = y numer telefonu do którego wysyłana jest wiadomość SMS o alarmie na wejściu 2;
LN3 = y numer telefonu do którego wysyłana jest wiadomość SMS dla cyklicznego sprawdzania systemu;
LN4=Y numer telefonu do którego wysyłana jest wiadomość o niskim stanie konta (parametr LCV rozdział 6.4.1.1) lub dla kart kart SIM dla których kończy się data ważności (parametr SCV rozdział 6.4.1.1);
LN5 = y numer telefonu do którego wysyłana jest wiadomość SMS o zdarzeniach NAC (patrz uwaga w tabeli 3)
LN6 = y numer telefonu do którego wysyłana jest wiadomość z ostrzeżeniem o przepełnieniu dziennika zdarzeń.

Parametr „y" jest wartością (od 1 do 5 cyfr) złożony z numerycznych odnośników do pamięci (TN1÷TN5) gdzie są zapisane numery telefoniczne administratorów do których wysyłane są wiadomości SMS.

Przykład:
- Jeśli wiadomość SMS ma być wysyłana do numerów TN1, Tn3 i TN4 wartość „y" wynosi 134;
- Jeśli wiadomość SMS ma być wysyłana do numerów TN1, i TN5 wartość „y" wynosi 15;

6.1.2.3 Parametr LOT=x

Parametr LOT=x jest używany do ustawienia czasu rozmowy dla połączeń głosowych (x=1÷9999). Po upływie czasu liczonego od rozpoczęcia rozmowy określonego w parametrze LOT, urządzenia automatycznie przerwie połączenie.

6.1.2 REMOTE REPORTING ALARM EVENTS

Parameters used to define the way the mycom device reports the alarm event.

Note. *mycom device send SMS messages for reporting alarm events.*

6.1.2.1 TNx=y parameter

For the management of the device 5 system administrators (max) can be defined and they are identified by parameter TNx (x=1÷5); in TN1÷TN5 parameters the phone numbers (y) of the system administrators have to be stored.
The phone numbers of the administrators (TN1÷TN5) are also used by mycom device to send the alarm messages.

6.1.2.2 LNx=y parameter

Parameters LNx have several meanings according to the value of "x" (x=1÷6) as reported in the following table:

LN1= y *telephone numbers to which SMS for alarm on input 1 will be sent;*
LN2= y *telephone numbers to which SMS for alarm on input 2 will be sent;*
LN3= y *telephone numbers to which SMS for periodic checking of the system will be sent;*
LN4= y *telephone numbers to which SMS for low credit* (parameter LCV paragraph 6.4.1.1) *on prepaid SIM card or SIM card near to expire* (parameter SCV paragraph 6.4.1.1) *will be sent;*
LN5= y *telephone numbers to which SMS with NAC events* (see note of table 3) *will be sent;*
LN6= y *telephone numbers to which send SMS with the warning of log list full.*

The "y" parameters is a value (1 to 5 digit) composed of the numerical link to the memories (TN1÷TN5) where are stored the phone numbers of the administrators to whom send SMS.

Example:
- *if SMS should be sent to phone numbers TN1, TN3 and TN4, the value of "y" is 134;*
- *if SMS should be sent to administrators TN1 and TN5, the value of "y" is 15.*

6.1.2.3 LOT=x parameter

Parameter LOT=x is used to set the conversation time in seconds for voice calls (x=1÷9999). As soon as a voice conversation starts, timer LOT is set, if the conversation is still active when the LOT timer expires, the device automatically closes the conversation.

Tabella 3. Parametry powiadamiania o alarmie

Nazwa	Opis
TN1	Pierwszy numer telefonu administratora
TN2	Drugi numer telefonu administratora
TN3	Trzeci numer telefonu administratora
TN4	Czwarty numer telefonu administratora
TN5	Piąty numer telefonu administratora
LN1	Odniesienie do numerów telefonu (TN1÷TN5) dla alarmu na wejściu 1
LN2	Odniesienie do numerów telefonu (TN1÷TN5) dla alarmu na wejściu 2
LN3	Odniesienie do numerów telefonu (TN1÷TN5) do których cyklicznie wysyłany jest SMS testowy.
LN4	Odniesienie do numerów telefonu (TN1÷TN5) do których wysyłany jest SMS o niskim stanie konta lub kończeniu się ważności karty SIM.
LN5	Odniesienie do numerów telefonu (TN1÷TN5) do których wysyłana jest NAC (patrz uwaga)
LN6	Odniesienie do numerów telefonu (TN1÷TN5) do których wysyłana jest informacja o zdarzeniu.
LOT	Maksymalny czas rozmowy

Uwaga. Jeśli numer telefonu (połączenie lub wiadomość do *mycom*) nie znajduje się na liście CLIP (NAC), moduł nie reaguje na takie połączenie lub SMS natomiast do administratorów wysyłana jest wiadomość SMS z numerem telefonu odpowiedzialnym za zdarzenie NAC (parametr LN5).

Przykład: **Przesyłanie wiadomości o alarmie**

SIM **Programowanie bezpośrednio na karcie SIM**

Kontakty		
Nazwa	**Numer**	**Opis**
TN1	042376678	Pierwszy numer administratora
TN2	040713470	Drugi numer administratora
Ln1	13	Sygnalizacja alarmu z wejścia 1 na numerze TN1 i TN3
LN2	1234	Sgnalizacja alarmu z wejścia 2 na numerze TN1, TN2, TN3 i TN4
LN5	1	Zdarzenie NAC wysyłane do TN1
LOT	60	Maksymalny czas rozmowy wynosi 60 sekund

SMS **Zdalne programowanie przez SMS**
;TN1=042376678;TN1=040713470;LN1=13;LN2=1234;
LN5=1;LOT=60;

Table 3. Remote alarm reporting parameters

Name	*Description*
TN1	*1st administrator telephone number*
TN2	*2nd administrator telephone number*
TN3	*3rd administrator telephone number*
TN4	*4th administrator telephone number*
TN5	*5th administrator telephone number*
LN1	*Link of telephone numbers (TN1÷TN5) for alarm on input 1*
LN2	*Link of telephone numbers (TN1÷TN5) for alarm on input 2*
LN3	*Link for telephone numbers (TN1÷TN5) to which send periodic test SMS*
LN4	*Link for telephone numbers (TN1÷TN5) to which send low credit or SIM card expiration SMS*
LN5	*Link for telephone numbers (TN1÷TN5) to which send NAC (see note)*
LN6	*Link for telephone numbers (TN1÷TN5) to which send Log*
LOT	*Maximum conversation time*

Note. *When telephone number (calling or messaging with mycom) is not on the CLIP list, Not ACknowledge event (NAC) occurs. The telephone number responsible for this event is send to TN administrators for notification.*

Example: ***remote alarm reporting***

SIM ***Direct programming on the SIM card***

Contacts		
Name	***Number***	***Description***
TN1	*042376678*	*1st administrator telephone number*
TN2	*040713470*	*2nd administrator telephone number*
LN1	*13*	*Alarm on input 1 are reported to TN1 and TN3*
LN2	*1234*	*Alarm on input 2 are reported to TN1, TN2, TN3 and TN4*
LN5	*1*	*NAC event sent to TN1*
LOT	*60*	*Conversation time is 60 seconds*

SMS ***Remote programming by SMS***
;TN1=042376678;TN1=040713470;LN1=13;LN2=1234;
LN5=1;LOT=60;

6.6 EDYTOR WIADOMOŚCI SMS

Moduł umożliwia wysyłanie wiadomości SMS każdorazowo po wykryciu alarmu. Domyślnie wysyłana wiadomość jest w języku angielskim jednak język można zmienić za pomocą parametru **LNG.** Każda wiadomość jest złożona z 3 części i użytkownik może zapisać część pierwszą (#0, gdzie standardowo znajduje się miejsce gdzie urządzenie zostało zainstalowane) i część drugą (#1, gdzie standardowo znajduje się informacja o lokalizacji czujnika podłączonego do wejścia 1 i #2 gdzie standardowo znajduje się informacja o lokalizacji czujnika podłączonego do wejścia 2)*; Moduł automatycznie doda trzecią część zawiejącą opis alarmu, język trzeciej części może być zmieniony przez parametr **LNG**.
Wiadomość jest zapisana w książce telefonicznej karty SIM pod trzema różnymi kontaktami:

#0 Miejsce instalacji urządzenia = 1 (**)
#1 Lokalizacja wejścia 1 = 1 (**)
#2 Lokalizacja wejścia 2 = 1 (**)

Przykład

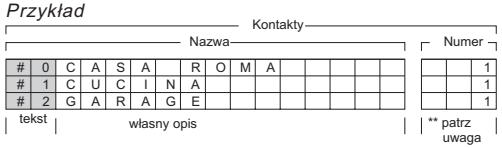

Uwaga.
(*) Nazwa, włączając własny tekst nie może przekraczać 16 znaków ponieważ jest zapisana jako nazwa kontaktu w liście kontaktów karty SIM; Spacja jest traktowana jako znak (patrz przykład).
(**) Często aby zachowac kontakt w książce telefonicznej należy zapisać również jego numer telefonu, dlatego wraz z nazwą kontaktu należy zapisać również jakikolwiek dowolny numer telefonu. Patrz przykład 1.

Tabela 9. Parametry wiadomości

Nazwa	Opis
#0	Miejsce gdzie zamontowane jest urządzenie, takie samo dla wszystkich wiadomości alarmowych
#1	Miejsce gdzie zamontowany jest czujnik podłączony do wejścia 1
#2	Miejsce gdzie zamontowany jest czujnik podłączony do wejścia 2

Przykład: **Parametry wiadomości**

SIM **Bezpośrednie programowanie karty SIM**

Kontakty		
Nazwa	**Numer**	**Opis**
#0Dom	1	Nazwa lokalizacji
#1Kuchnia	1	Alarm z czujnika w kuchni
#2Garaz	1	Alarm z czujnika w garażu

SMS **Zdalne programowanie przez SMS**
;#0Dom=1;#1Kuchnia=1;#2Garaz=1;

6.6 SMS MESSAGES EDITOR

*It is possible to send an SMS message any time an alarm event occurs. Default message is in English, but language can be changed by **LNG** parameter.*
Each message is composed of 3 parts and the user can write the first (#0, where normally is reported the place where the device is installed), and the second part (#1, where normally is reported the localization of the sensor which is connected to input 1 and #2 where normally is reported the localization of the sensor which is connected to input 2); mycom device automatically adds the third part which reports the alarm description, language of third part can be changed with **LNG** parameter.*
Messages are stored in the phone book of the SIM card under three different users:

#0 *place of installation of the device = 1 (**)*
#1 *localization of input 1 = 1 (**)*
#2 *localization of input 2 = 1 (**)*

Example

Notes.
(*) The name, including the fixed text, must not exceed 16 characters because it is stored as contact name in the contact list of SIM card; space is considered as character (see example).
(**) Often to save a contact on the contact list it is mandatory to save also its phone number, for this reason it should be necessary to save together with the contact name a dummy phone number, for example 1.

Table 9. Message parameters

Name	*Description*
#0	*Place where the device is installed, the same for all alarm messages*
#1	*Place where sensor which refers to input 1 is installed*
#2	*Place where sensor which refers to input 2 is installed*

Example: ***Message parameters***

SIM ***Direct programming on the SIM card***

Contacts		
Name	***Number***	***Description***
#0House	*1*	*Location definition*
#1Kitchen	*1*	
#2Garage	*1*	

SMS ***Remote programming by SMS***
;#0House=1;#1Kitchen=1;#2Garage=1;

Przykład: **Parametry systemu**

SIM **Bezpośrednie programowanie karty SIM**

Kontakty		
Nazwa	**Numer**	**Opis**
HTN	0	Identyfikacja numeru wyłączona
MNF	26001	Ręczny wybór operatora GSM (PLUS GSM)
LNG	0	Język angielski
MIC	2	Czułość mikrofonu
SPK	25	Poziom głośności głośnika
TST	24	testowy SMS wysyłany co 24 godziny
BUZ	0	buzzer wyłączony

SMS **Programowanie przez SMS**

;HTN=0;MFN=22201;LNG=1;MIC=2;SPK=25;TST=24;BUZ=0;

Example: ***System parameters***

SIM ***Direct programming on the SIM card***

Contacts		
Name	***Number***	***Description***
HTN	*0*	*Hidden telephone number of the mycom device*
MNF	*23402*	*Manual selection of the GSM provider (O2)*
LNG	*0*	*English language*
MIC	*2*	*Microphone sensitivity*
SPK	*25*	*Loudspeaker sound level*
TST	*24*	*24 hours periodic test SMS*
BUZ	*0*	*Mute buzzer*

SMS ***Remote programming by SMS***

;HTN=0;MFN=23402;LNG=0;MIC=2;SPK=25;TST=24;BUZ=0;

6.2 ZARZĄDZANIE WYJŚCIAMI

Moduł *mycom* posiada dwa wyjścia obsługiwane przez 2 przekaźniki; wyjścia mogą być obsługiwane przez określone polecenia lub bezpośrednio aktywowane przez zdarzenia alarmowe. Ich zachowanie jest zdefiniowane w kolejnych parametrach.

6.2.1 Parametr OSx=y

Urządzenie posiada 2 dedykowane wyjścia przekaźnikowe. Wyjścia mogą być konfigurowane w zależności od zastosowania:

OSx = 0 Wyjście „x" zablokowane
OSx = 1 Bistabilny tryb pracy (tryb Włącz-Wyłącz)
OSx = y Monostabilny tryb pracy; gdzie „y" jest czasem pracy przekaźnika w sekundach (y=2÷9999)
Uwaga. Parametr „y" musi być większy niż 1.

Typowe połączenie dla wyjścia

6.2 OUTPUT MANAGEMENT

mycom supports 2 outputs which drive 2 relays; outputs can support either specific commands or can be directly activate by some alarm events. Their behavior is defined by the next parameters.

6.2.1 OSx=y parameter

mycom device has 2 dedicated relay supported outputs. Outputs can be configured to different behavior:
***OS** = 0 Output "x" disabled*
***OS** = 1 Bi-stable toggle mode (ON-OFF mode)*
***OS** = y Mono-stable pulse mode; where "y" is the length in seconds of pulse (y=2÷9999)*
***Attention.** Parameter "y" must be greater than 1.*

Typical connection for the outputs:

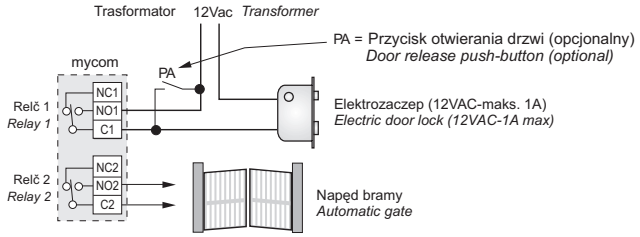

6.2.2 Parametr ODx=y

Parametr ODx=y jest używany do przypisania zdarzenia alarmowego na wejściu 1 lub 2 (x=1 lub 2) bezpośrednio do wyjścia 1 lub 2 (y=1 lub 2); OD3=y łączy zdarzenie NAC do wyjścia 1 lub 2 (y=1 lub 2).

Tabela 5. Parametry zarządzania wyjściami

Nazwa	Opis
OS1	Tryb pracy wyjścia 1
OS2	Tryb pracy wyjścia 2
OD1=y	Wejście 1 przypisane do wyjścia y
OD2=y	Wejście 2 przypisane do wyjścia y
OD3=y	NAC przypisane do wyjścia y

Przykład: **Zarządzanie wyjściami**

SIM **Programowanie bezpośrednio na karcie SIM**

Kontakty		
Nazwa	**Numer**	**Opis**
OS1	1	Bistabilny tryb pracy
OS2	14	Monostabilny tryb pracy (14 sekund działania przekaźnika)
OD1	1	Wejście 1 uruchamia wyjście 1
OD2	2	Wejście 2 uruchamia wyjście 2

SMS **Programowanie przez SMS**
;OS1=1;OS2=14;OD1=1;OD2=2;

6.2.2 ODx=y parameter

ODx=y parameter is used to link the alarm event on input 1 or 2 (x=1 or 2) directly to output 1 or 2 (y=1 or 2); OD3=y links a NAC event to output 1 or 2 (y=1 or 2).

Table 5. Output management parameters

Name	*Description*
OS1	*Output 1 mode of operation*
OS2	*Output 2 mode of operation*
***OD1**=y*	*Input 1 direct link to output y*
***OD2**=y*	*Input 2 direct link to output y*
***OD3**=y*	*NAC direct link to output y*

Example: ***output management***

SIM ***Direct programming on the SIM card***

Contacts		
Name	***Number***	***Description***
OS1	*1*	*Bistable toggle mode*
OS2	*14*	*Monostable pulse mode (14 seconds pulse)*
OD1	*1*	*Input 1 activates output 1*
OD2	*2*	*Input 2 activates output 2*

SMS ***Remote programming by SMS***
;OS1=1;OS2=14;OD1=1;OD2=2;

6.2.3 ZARZĄDZANIE WYJŚCIAMI PRZEZ DTMF

Moduł *mycom* może sterować wyjściami poprzez polecenia DTMF. Jest to bardzo użyteczna funkcja w działaniu systemu domofonowego.

Aby zarządzać wyjściami użytkownik może wybrać kombinację 2 cyfr. Pierwsza cyfra określa wyjście (1 lub 2), druga cyfra jest używana do włączenia (1) lub wyłączenia (0) wyjścia. W szczególnym przypadku użytkownik może jako pierwszą cyfrę (wybór wyjścia) wybrać cyfrę 0. W tym przypadku wszystkie wyjścia są kontrolowane w tym samym czasie.

Uwaga. Kombinacja musi być wciśnięta w ciągu 2 sekund i aby kod został przyjęty prawidłowo musi być wprowadzony co najmniej 3 sekundy po innym poleceniu

Ważne. Aby wykonywać polecenia DTMF musi być nawiązane połączenie głosowe!

Przykład: ***Polecenia DTMF***

Tabela 4. Polecenia DTMF

Numer	Opis
00	Wyłączenie wszystkich wyjść
01	Aktywacja wszystkich wyjść
10	Wyłączenie wyjścia 1
11	Aktywacja wyjścia 1
20	Wyłączenie wyjścia 2
21	Włączenie wyjścia 2

6.2.3 CONTROLLING OUTPUTS WITH DTMF

mycom can control the outputs with the use of DTMF. This is very useful function in the intercom application.

*To control the outputs the user must press the combination of 2 digits. First digit is used to select the output (1 to 2), the second digit is used to activate **(1)** or deactivate **(0)** the output. There is a special case when the user can select as first digit (output selection) number 0. In this case all outputs controlled at the same time.*

Note. *Combination must be pressed in 2 seconds interval, and must be 3 seconds apart from other entries to be valid.*

Important. *mycom must be in voice connection to support DTMF output control!*

Example: ***DTMF control***

Table 4. DTMF control

Number	Description
00	Deactivate ALL outputs
01	Activate ALL outputs
10	Deactivate output 1
11	Activate output 1
20	Deactivate output 2
21	Activate output 2

6.5.9 Parametr MUT=x

Parametr MUT=x (x=0 lub 1) włącza lub wyłącza ton wybierania numeru podczas nawiązywania połączenia:
MUT = 0 ton wybierania jest włączony
MUT = 1 ton wybierania jest wyłączony

6.5.10 Parametr ADF=x

Parametr ADF=x (x=1÷365) ustala okres czasu w dniach po którym urządzenie automatycznie wykona połączenie do administratora TN1 zdefiniowanego w rozdziale 6.1.2.1. Ta funkcja jest używana aby zapobiec zablokowania karty SIM przez operatora GSM jeśli nie zostało wykonane żadne połączenie przez właściwą dla danego operatora liczbę dni.

6.5.11 Parametr LNG

Parametr LNG przełącza zaprogramowany w urządzeniu język:
0 - Angielski
1 - Włoski
2 - Słoweński
3 - Chorwacki
4 - Holenderski
5 - Francuski
6 - Hiszpański
7 - Niemiecki

6.5.12 parametr BUZ=x

Parametr BUZ=x (x=0 lub 1) jest używany do kontroli buzera modułu *mycom* . Buzer jest używany do sygnalizacji podczas działania urządzenia
BUZ = 0 buzer wyłączony
BUZ = 1 buzer włączony

Tabela 8. Parametry systemu

Nazwa	Opis
UDC	Numer telefonu modułu *mycom*
RAN	Liczba dzwonków przed odebraniem połaczenia
HTN	Ukrycie identyfikacji numeru
TST	Przedział czasowy wysyłania testowego SMS
MNF	Ręczny/automatyczny wybór operatora GSM
MIC	Kontrola czułości mikrofonu
SPK	Kontrola głośności głośnika
ARST	Przedział czasowy dla automatycznego resetu
ADF	Przedział czasowy dla automatycznego dzwonienia do administratora (Połączenie do TN1)
GNL	Wybór języka
BUZ	Kontrola buzzera

6.5.9 MUT=x parameter

MUT=x parameter (x=0 or 1), enables or disables speaker tone during the call:
***MUT** = 0 speaker tone is enabled*
***MUT** = 1 speaker tone is disabled.*

6.5.10 ADF=x parameter

ADF=x parameter (x=1÷365) fix the period in days after which the device will call automatically the administrator TN1 defined in paragraph 6.1.2.1. This feature is normally used to avoid that the GSM provider will block the SIM card if no calls are made within a certain number of days.

6.5.11 LNG parameter

LNG parameter switches between the preprogrammed languages:
0 - English
1 - Italian
2 - Slovenian
3 - Croatian
4 - Dutch
5 - French
6 - Spanish
7 - German

6.5.12 BUZ=x parameter

BUZ=x parameter (x=0 or 1) is used to control the buzzer of mycom device. Buzzer is used for signaling during the operation of the device:
***BUZ** = 0 buzzer OFF (disabled);*
***BUZ** = 1 buzzer ON (enabled).*

Table 8. System parameters

Name	Description
UDC	*Telephone number of mycom device*
RAN	*Number of ringing before the device answers a call*
HTN	*Hidden device telephone number*
TST	*Time interval for sending SMS test message*
MNF	*Manual/auto selection GSM provider*
MIC	*Microphone sensitivity control*
SPK	*Loudspeaker volume control*
ARST	*Time interval for auto-reset of mycom device*
ADF	*Time interval for auto dial to administrator (Call TN1)*
GNL	*Language selection*
BUZ	*Buzzer control*

6.5 PARAMETRY SYSTEMU

Aby zwiększyć uniwersalność zastosowania modułu *mycom* stosowane są różne parametry.

6.5.1 Parametr HTN=x

HTN=x (x=0 lub 1) jest parametrem używanym do ukrycia numeru dzwoniącego dla modułu *mycom*:
HTN = 0 identyfikacja numeru modułu wyłączona;
HTN = 1 identyfikacja numeru modułu włączona.
Domyślnie wartość parametru wynosi „1" co oznacza że identyfikacja dzwoniącego modułu mycom jest włączona.

6.5.2 Parametr UDC=x

Parametr używany do synchronizacji zegara modułu *mycom* z zegarem operatora GSM. Użytkownik musi wprowadzić tutaj numer telefonu karty SIM modułu *mycom*.

6.5.3 Parametr RAN=x

Parametr wykorzystywany do opcji autoodpowiedzi modułu *mycom* Wartość „x" oznacza liczbę dzwonków (x=1÷20) wymaganych aby moduł odebrał połączenie przychodzące. Numer przychodzący musi być zapisany w parametrach TN1÷TN5 modułu *mycom* (patrz rozdział 6.1.2.4)

6.5.4 Parametr TST=x

Moduł *mycom* może cyklicznie wysyłać wiadomość tekstową SMS (patrz rozdział 6.1.2.2 parametr LN3); wartość „x" definiuje okres czasowy w godzinach (x=1÷240) po jakim czasie wysyłany jest SMS testowy; Jeśli ustawiono wartość 0 testowa wiadomość SMS nie jest wysyłana.

Przykład: Jeśli parametr TST zaprogramowano z wartością 12, numer zapisany w parametrze LN3 otrzymuje wiadomość testową co 12 godzin.

6.5.5 Parametr MNF=x

Parametr MNF=x definiuje operatora GSM do którego zarejestrowany jest moduł *mycom* , „x" jest kodem MCC/MNC wybranego operatora
Parametr MNF przełącza urządzenie z automatycznego szukania operatora GSM (x=0) do ręcznego wybrania operatora GSM (kod operatora x=MCC/MNC)

Przykład: Kody MCC/MNC dla Plus (PL) to 26001, T-mobile (PL) -26002, Orange (PL) - 26003, Play (PL) - 26006. Inne kody MCC/MNC można znaleźć na stronie www.mcc-mnc.com.

6.5.6 Parametr MIC=x

Parametr MIC=x (x=0 minimum ÷ 40 maksimum) umożliwia zmianę czułości mikrofonu.

6.5.7 Parametr SPK=x

Parametr SPK=x (x=0 minimum ÷ 20 maksimum) umożliwia zmianę głośności głośnika.

6.5.8 Parametr ARST=x

Parametr ARST=x (x=0÷9999) określa przedział czasowy w godzinach dla cyklicznego automatycznego restartu urządzenia. Jeśli wprowadzono wartość 0 funkcja automatycznego restartu jest wyłączona.

6.5 SYSTEM PARAMETERS

Different parameters are used to support versatile functionality of mycom.

6.5.1 HTN=x parameter

HTN=x (x=0 or 1) is a parameter used in order to hide the telephone number of the calling mycom device.
***HTN** = 0 the device doesn't send its phone number;*
***HTN** = 1 the device sends its phone number.*
The default value is set to "1" which means that the number of the calling device is sent.

6.5.2 UDC=x parameter

Parameter is used to synchronize mycom clock to GSM network clock. User must enter here the phone number of the mycom SIM card.

6.5.3 RAN=x parameter

Parameter is used to provide support for auto-answer options for mycom device. The value of "x" defines the numbers of rings (x=1÷20) needed for mycom device to answer the incoming calls. The incoming number must be on the TN1÷TN5 list so that mycom device is answering.

6.5.4 TST=x parameter

mycom device can send periodically an SMS test message (see paragraph 6.1.2.2, LN3 parameter); *"x" value defines the time interval in hours (x=1÷240) after which test SMS is sent; if value 0 is stored SMS test messages are not sent.*

Example*: if TST value is programmed to 12, the numbers linked to "LN3" receives a test message every 12 hours.*

6.5.5 MNF=x parameter

Parameter MNF=x fix the provider of GSM network to which register mycom device, "x" is the MCC/MNC code of the chosen provider.
Parameter MNF switches the device from automatic searching for the GSM provider (x=0) to a fix GSM provider (x=MCC/MNC provider code).

Example: *MCC/MNC codes for Vodafone (UK) is 23415, O2 (UK) is 23402, TIM (IT) is 22201 and Vodafone (IT) is 22210. Other MCC/MNC codes can be found on www.mcc-mnc.com.*

6.5.6 MIC=x parameter

MIC=x parameter (x=0 min ÷ 40 max) enables to change the sensitivity level of microphone.

6.5.7 SPK=x parameter

SPK=x parameter (x=0 min ÷ 20 max) enables to change the sound level of loudspeaker.

6.5.8 ARST=x

ARST=x parameter (x=0÷9999) defines time interval, in hours, for periodic auto-restart of mycom device. If value 0 is stored auto-restart is disabled.

6.3 POZIOM BEZPIECZEŃSTWA SL-x

Parametr SL=x gdzie „x" przyjmuje wartość od 0 do 5, definiuje który numer telefoniczny administratora zapisany w kontaktach jako TN1÷TN5 może programować i zdalnie kontrolować moduł *mycom*;

Tabella 6. Parametr SL

x =	Opis
0	Wszystkie połączenia i SMS (bez zabiezpieczenia)
1	Tylko numery zapisane w parametrze TN1
2	Numery zapisane w parametrze TN1 i TN2
3	Numery zapisane w parametrze TN1, TN2 i TN3
4	Numery zapisane w parametrze TN1, TN2, TN3 i TN4
5	Numery zapisane w parametrze TN1, TN2, TN3 TN4 i TN5.

Uwaga. Jeśli ustawiono 0 dostęp do modułu *mycom* jest możliwy z każdego telefonu!

WAŻNE
Jeśli parametr SL nie został skonfigurowany urządzenie akceptuje wszystkie połączenie. Zdalne programowanie przez wiadomości SMS i zdalna kontrola jest możliwa z każdego telefonu! Zaleca się zmianę tego parametru.

Przykład: **Programowanie SL**

SIM **Bezpośrednie programowanie karty SIM**

Kontakty		
Nazwa	Numer	Opis
SL	3	Dostęp do urządzenia mają numery zapisane w parametrze TN1, TN2 i TN3.

SMS **Zdalne programowanie przez SMS**
;SL=3;

6.3 SECURITY LEVEL SL=x

SL=x parameter, where "x" ranges from 0 to 5, defines which administrator telephone number stored in the contacts from TN1÷TN5 can enter into programming and remote controlling of the mycom device; for programming refer to the following table:

Table 6. SL parameter

x =	Description
0	*Device access all calls and SMS.*
1	*Only the number stored under parameter TN1 has access to unit.*
2	*Numbers stored under parameters TN1 and TN2 have access to unit.*
3	*Numbers stored under parameters TN1, TN2 and TN3 have access to unit.*
4	*Numbers stored under parameters TN1, TN2, TN3 and TN4 have access to unit.*
5	*Numbers stored under parameters TN1, TN2, TN3, TN4 and TN5 have access to unit.*

***Note.** If SL is set to 0, the access to the mycom device is possible from any phone!*

IMPORTANT
If SL parameter is not programmed the device can accept ALL CALLS. Remote SMS programming and remote controlling is possible from any phone!

Example: ***SL programming***

SIM ***Direct programming on the SIM card***

Contacts		
Name	*Number*	*Description*
SL	*3*	*Numbers stored under parameters TN1, TN2 and TN3 have access to unit*

SMS ***Remote programming by SMS***
;SL=3;

6.4 KARTY SIM TYPU PREPAID; INFORMACJE O STANIE I WAŻNOŚCI KONTA

Moduł *mycom* może być używany z kartami SIM typu prepaid. Aby zapobiec ograniczeniom związanym z kartami przedpłaconymi takimi tak limit i ważność konta moduł obsługuje możliwość automatycznego sprawdzania ich stanu.

Uwaga.
- Moduł *mycom* automatycznie wysyła wiadomość SMS po przekroczeniu stanu konta którego wartość definiujemy poprzez parametr LCV (patrz rozdział 6.4.1.1) lub gdy zbliża się data ważności karty SIM; (patrz rozdział 6.4.1.1 - parametr SCV).
- Aby zarządzać procedurami innych operatorów GSM skonsultuj się z działem technicznym ACI FARFISA.

6.4.1 PROGRAMOWANIE NISKIEGO STANU KONTA ORAZ DATY WAŻNOŚCI KARTY SIM TYPU PREPAID

Do sprawdzania stanu konta i ważności karty SIM służą różne parametry.

Uwaga: Jeżeli został zaprogramowany co najmniej jeden z parametrów CC1, CC2 i CC3 urządzenie wysyła zapytanie o stanie konta do operatora co godzinę.

6.4.1.1 Parametr LCV=x i SCV=x

LCV=x jest używany do określenia stanu niskiego konta karty prepaid. Jeśli stan konta na karcie prepaid spadnie poniżej tego limitu zostanie wysłany SMS zgodnie z parametrem LN4 (patrz rozdział 6.1.2.2). Jeśli wartość parametru LCV wynosi 0, nie jest wysyłany żaden SMS.

SCV=x jest okresem ważności karty SIM u danego operatora GSM. Ta wartość może mieć wartość od 1 do 360 dni (x=0÷360) i na zakończenie zaprogramowanego okresu urządzenie wyśle wiadomość SMS zgodnie z parametrem LN4 (patrz rozdział 6.1.2.2). Domyślnie parametr ma ustawioną wartość 0 (x=0) co oznacza że nie jest wysyłana wiadomość o końcu ważności karty.
Na przykład we Włoszech wartość SCV wynosi 360 dni.

6.4.1.2 Parametry CC1=x, CC2=y i CC3=z

Numery (x, y i z) używane są do sprawdzenia stanu niskiego konta. Są one określone dla poszczególnych operatorów GSM.

CC1 - Ten parametr może być używany przez operatorów GSM którzy obsługują nieuporządkowane dane usług dodatkowych. Jest to numer który jest zwykle używany do sprawdzania stanu konta.
CC2 - Ten parametr jest przeznaczony dla włoskiego operatora TIM
CC3 - Ten parametr jest przeznaczony dla włoskiego operatora Vodafone.

6.4 PREPAID OR "PAY AS YOU GO" SIM CARD; CREDIT AND EXPIRATION INFORMATION

mycom can be used with prepaid and "pay as you go" SIM cards and its limitations. To be able to overcome this limitation of the prepaid SIM cards, mycom offers the possibility of automatic checking mechanism for credit and time expiration.

Notes.
- *mycom automatically sends warning SMS when the credit reaches the low level defined by LCV parameter* (see paragraph 6.4.1.1) *or SIM card validity is near to expiration;* (see paragraph 6.4.1.1 - SCV parameter).
- *To manage the procedures of different GSM providers contact ACI FARFISA technical support.*

6.4.1 PROGRAMMING LOW CREDIT AND EXPIRATION DATE FOR PREPAID OR "PAY AS YOU GO" SIM CARD

To be able to support credit and time validity of the SIM card different parameters are used.

***Note**: if at least one of the parameters CC1, CC2 and CC3 is programmed, the device asks the provider for credit every hour.*

6.4.1.1 LCV and SCV parameter

***LCV=x** is used to set the limit for low credit event (x=1÷9999). If the credit on prepaid or "pay as you go" SIM cards falls below this limit SMS is sent in accordance with parameter LN4* (see paragraph 6.1.2.2). *If LCV is set to 0, no SMS will be sent.*

***SCV=x** is the period of valid of SIM card which varies among different GSM network providers. The value can be programmed from 1 to 360 days (x=0÷360) and at the end of programmed period the device will send an SMS according to the parameter LN4* (see paragraph 6.1.2.2). *The default value (x=0) does not send any kind of expiry warning.*
For example in Italy SCV is 360 days.

6.4.1.2 CC1=x, CC2=y and CC3=z parameters

Number (x, y and z) used to check low credit value. They are fixed by each GSM providers.
***CC1** - This parameter can be used by any GSM provider that supports Unstructured Supplementary Service Data.*
***CC2** - This parameter is dedicated to Italian TIM mobile provider.*
***CC3** - This parameter is dedicated to Italian Vodafone mobile provider.*

6.4.1.3 Parametr CREF, CTIM, CVODA

Parametry używane do znalezienia wartości stanu konta dla kart SIM typu prepaid. Ciągi znaków w tych parametrach są używane do analizy zwrotnej wiadomości od operatora GSM. Aby zmienić ten parametr należy skontaktować się z działem technicznym ACI FARFISA.

CREF - Analiza znaków dla wiadomości zwrotnej z numeru CC1.
CVODA - Analiza znaków dla wiadomości SMS zwrotnej z numeru CC2.
CTIM - Analiza numeru dla wiadomości SMS zwrotnej z numeru CC3.

Tabela 7. Parametry dla karty SIM typu prepaid

Nazwa	Opis
LCV	Wartość limitu niskiego stanu konta dla wiadomości o niskim stanie konta
SCV	Ważność karty SIM (w dniach)
CC1	Numer (kod) używany do sprawdzania stanu konta u danego operatora (uniwersalny)
CC2	Numer (kod) do sprawdzania stanu konta dla włoskiego operatora TIM
CC3	Numer (kod) do sprawdzania stanu konta dla włoskiego operatora Vodafone
CREF (*)	Znaki używane do analizy zwrotnej wiadomości SMS z numeru CC1
CTIM (*)	Znaki używane do analizy zwrotnej wiadomości SMS z numeru CC2
CVODA (*)	Znaki używane do analizy zwrotnej wiadomości SMS z numeru CC3

(*) Te parametry są ustawione fabrycznie; aby dokonać modyfikacji skontaktuj się z działem technicznym ACI FARFISA.

Przykład: **Wartość stanu konta**

SIM **Programowanie bezpośrednio na karcie SIM**

Kontakty		
Nazwa	**Numer**	**Opis**
CC1	*1345#	Vodafone (UK)
CC2	4916	TIM Włochy
Cc3	404	Vodafone Włochy
LCV	4	Stan konta poniżej którego wysyłana jest wiadomość (€, Ł, $, PLN...)

SMS **Programowanie przez wiadomość SMS**
;CC1=*1345#;CC2=4916;CC3=404;LCV=4;

6.4.1.3 CREF, CTIM, CVODA parameters

Parameters are used to find the credit value of the prepaid SIM card. Strings under these parameters are used to parse the replay message from the GSM provider. To modify these parameters it is necessary to contact ACI FARFISA technical service.

***CREF** - Parsing string for the replay received from CC1 number.*
***CVODA** - Parsing string for the SMS received from CC2 number.*
***CTIM** - Parsing string for the SMS received from CC3 number.*

Table 7. Prepaid or "pay as you go" card validity parameters

Name	*Description*
LCV	*Low credit value, bottom limit for low credit event.*
SCV	*Sim card validity time (in days)*
CC1	*Credit number for credit check universally used.*
CC2	*Credit number for credit check dedicated for Italian TIM mobile provider.*
CC3	*Credit number for credit check dedicated for Italian Vodafone mobile provider.*
CREF (*)	*String for parsing replay SMS message from CC1 number.*
CTIM (*)	*String for parsing replay SMS message from CC2 number.*
CVODA (*)	*String for parsing replay SMS message from CC3 number.*

(*) These parameters are factory stored; to modify them please contact ACI FARFISA technical service.

Example: ***credit value***

SIM ***Direct programming on the SIM card***

Contacts		
Name	***Number***	***Description***
CC1	**1345#*	*Vodafone (UK)*
CC2	*4916*	*TIM Italy*
CC3	*404*	*Vodafone Italy*
LCV	*4*	*Low credit message will be send bellow 4 (€, Ł, $, PLN..)*

SMS ***Remote programming by SMS***
*;CC1=*1345#;CC2=4916;CC3=404;LCV=4;*