SCOT

Zabezpieczenia elektromechaniczne

INSTRUKCJA MONTAŻU / OBSŁUGI

KONTROLERY AUTONOMICZNE

AC-SB10
AC-SB20
AC-TB10
AC-TB20

CE

AC-SB20

AC-SB10

AC-TB10

AC-TB20

Importer:

GDE POLSKA
Włosań, ul. Świątnicka 88
32-031 Mogilany

tel. +48 12 256 50 25(35)
GSM: +48 697 777 519
biuro@gde.pl
www.gde.pl

1. Cechy i opis ogólny

Kontrolery AC-SB(TB)10(20) przeznaczone są do autonomicznej pracy w kontroli dostępu realizując funkcje czytnika kart/breloków i klawiatury kodowej. Elektronika kontrolera zamknięta jest w metalowej obudowie spełniającej normę IP65. Kontrolery umożliwiają zabezpieczenie jednostronne lub dwustronne przejścia (wymagany dodatkowy czytnik).

Cechy kontrolerów:

- zasilanie 12-24V DC
- praca autonomiczna (brak portów komunikacyjnych)
- max. 2000 użytkowników
- wyjście przekaźnikowe NO/NC
- tryb pracy przekaźnika: monostabliny lub bistabilny
- typ kart zbliżeniowych: Unique 125kHz
- programowany czas otwarcia 1-99s
- sygnalizacja LED, dźwiękowa
- stopień ochrony IP65
- wejścia kontaktronu, przycisku
- wyjście alarmowe
- możliwa praca w trybie czytnika i z funkcją „Anti-passback”

2. Montaż i instalacja

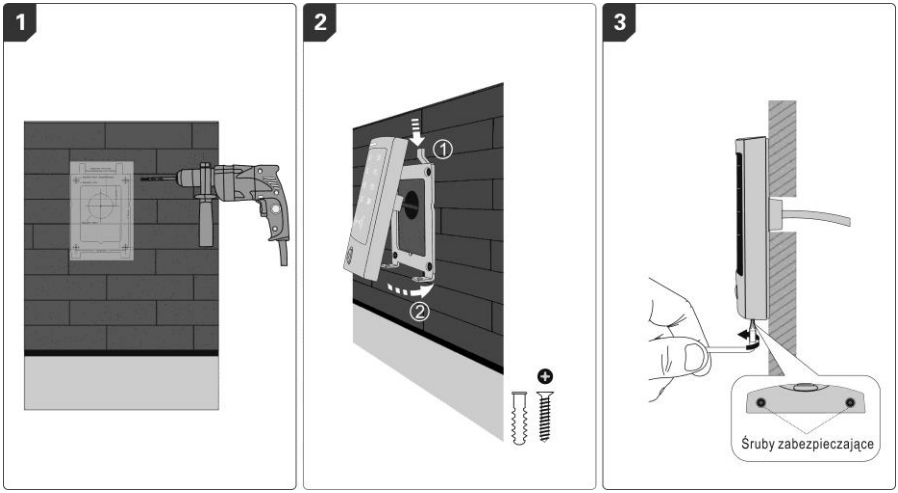

1. Wywierć otwory montażowe Ø6mm zgodnie z dołączonym szablonem
2. Przymocuj uchwyt montażowy i umieść na nim kontroler
3. Zabezpiecz urządzenie śrubami

Instalacja

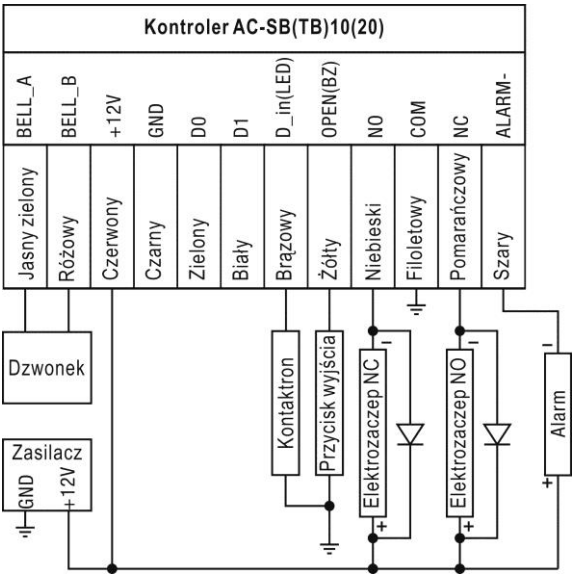

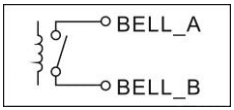

Dzwonek

Każde wciśnięcie przycisku dzwonka na panelu kontrolera spowoduje zwarcie wyjścia dzwonka na czas 200ms

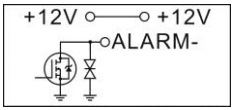

Wyjście alarmowe
Wyjście zostanie załączone jeżeli uaktywniona zostanie funkcja alarmu. Po dezaktywacji funkcji alarmu wyjście zostanie rozłączone

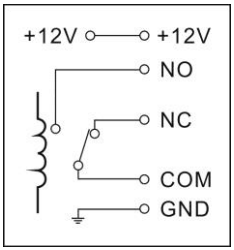

Wyjście przekaźnikowe

Zaciski NO-COM – rozwarte w stanie czuwania, zwierane po zadziałaniu kontrolera

Zaciski NC-COM – zwarte w stanie czuwania, rozwierane po zadziałaniu kontrolera

Sterowanie elektrozaczepem

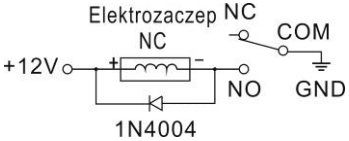

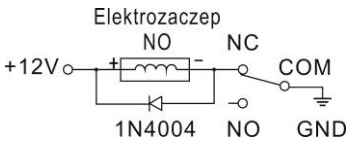

Podłącz wyjście COM z masą GND systemu.
Podłącz elektrozaczep standardowy (NC) do wyjścia NO przekaźnika oraz do zasilacza.
Podłącz elektrozaczep rewersyjny (NO) do wyjścia NC przekaźnika oraz do zasilacza.
Dioda zabezpieczająca 1N4004: podłącz diodę zgodnie ze schematami. Dioda służy do zabezpieczenia elektrozaczepu podczas zmiany stanu przekaźnika – przeciwdziała chwilowym wahaniom napięcia w obwodzie i przedłuża żywotność elektrozaczepu.

3. Użycie karty Master

W zestawie z czytnikiem są dwie karty:
-Manager Add Card (karta administratora z uprawnieniami do dodawania kart/breloków)
-Manager Delete Card (karta administratora z uprawnieniami do usuwania kart/breloków)
Dostarczane w/w karty nie są kartami użytkownika dla dostarczanego z nimi kontrolera (ale mogą być używane przez inne kontrolery jak zwykłe karty).

3.1. Dodanie karty/breloka użytkownika do pamięci kontrolera

Wczytaj kartę Add-Master → Wczytaj kartę/brelok użytkownika → Ponownie wczytaj kartę Add-Master

3.2. Usunięcie karty/breloka użytkownika

Wczytaj kartę Delete-Master → Wczytaj kartę/brelok użytkownika → Ponownie wczytaj kartę Delete-Master

4. Obsługa kontrolera

W zależności od ustawionego trybu obsługi wejścia:

4.1. Aby zwolnić wejście za pomocą karty/breloka

Przyłóż uprawnioną kartę/brelok do czytnika

4.2. Aby zwolnić wejście za pomocą karty/breloka i kodu PIN

Przyłóż uprawnioną kartę/brelok do czytnika → Wprowadź kod PIN → zatwierdź klawiszem „#”

4.3. Aby zwolnić wejście za pomocą karty/breloka lub kodu PIN

Przyłóż uprawnioną kartę/brelok do czytnika → Wprowadź kod PIN → zatwierdź klawiszem „#”

4.4. Aby zwolnić wejście za pomocą karty/breloka w trybie „Mulicard”

Przyłóż kolejno uprawnione karty/breloki do czytnika (w max. odstępie czasowym 5s.)

4.5. Tryb bistabilny przekaźnika

W trybie monostabilnym przekaźnik zostaje uaktywniony na czas zgodny z ustawionym parametrem, po czym przekaźnik wraca do pierwotnego stanu.

W trybie bistabilnym pierwsze użycie karty i/lub kodu PIN powoduje zmianę stanu przekaźnika i pozostanie w tym stanie do kolejnego użycia karty i/lub kodu PIN.

4.6. Zmiana kodu PIN

Wciśnij klawisz „” → Przyłóż uprawnioną kartę/brelok do czytnika → Wprowadź stary kod PIN → zatwierdź klawiszem „#” → Wprowadź nowy kod PIN → zatwierdź klawiszem „#” → Wprowadź ponownie nowy kod PIN→ zatwierdź klawiszem „#”*

lub

Wciśnij klawisz „” → Wprowadź ID użytkownika oraz stary kod PIN → zatwierdź klawiszem „#” → Wprowadź nowy kod PIN → zatwierdź klawiszem „#” → Wprowadź ponownie nowy kod PIN→ zatwierdź klawiszem „#”*

4.7. Dzwonek

Wciśnij przycisk dzwonka na obudowie kontrolera – usłyszysz potwierdzenie wywołania dzwonka, wyjście dzwonka w kontrolerze zostanie zwarte.

5. Funkcja alarmu

5.1. Demontaż urządzenia

Przy niepowołanej ingerencji w urządzenie z kontrolera usłyszysz dźwięk alarmu, oraz wyjście alarmowe zostanie uaktywnione

5.2. Kontaktron

Przy otwartym obwodzie kontaktronu w urządzenie z kontrolera usłyszysz dźwięk alarmu, oraz wyjście alarmowe zostanie uaktywnione

5.3. Alarm wywołany użyciem kodu alarmowego

Jeżeli zostanie użyty 8-cyfrowy kod alarmowy kontrolowane wejście zostanie zwolnione, kontroler nie wygeneruje dźwięku alarmu, wyjście alarmowe zostanie uaktywnione.

5.4. Wyłączenie alarmu

Użyj aktywnej karty/breloka lub użyj kodu Master aby wyłączyć aktywną funkcję alarmu.
Alarm wyłączy się również samoczynnie po czasie 60 sekund.

6. Nieautoryzowane użycie kodu

Aby zapobiec wprowadzaniu błędnych kodów Master, kodów użytkowników lub kodów alarmowych urządzenie wywoła funkcję nieautoryzowanego użycia po 10 nieudanych próbach wprowadzenia kodu. Możliwe są 3 tryby funkcji: brak blokady klawiatury i alarmu, blokada klawiatury na czas 10 minut, alarm trwający 1-3 minut.

7. Powrót do ustawień fabrycznych

AC-SB10, AC-SB20
Aby powrócić do ustawień fabrycznych urządzenia odłącz zasilanie kontrolera, wciśnij przycisk „*” i przy wciśniętym przycisku włącz zasilanie urządzenia. Dioda LED zmieni kolor na pomarańczowy na czas 1 sekundy, usłyszysz dwa krótkie i jeden długi ton potwierdzenia. Kontroler powróci do normalnego trybu pracy, zostaną wprowadzone ustawienia fabryczne urządzenia.

AC-TB10, AC-TB20
Aby powrócić do ustawień fabrycznych urządzenia odłącz zasilanie kontrolera, włącz zasilanie urządzenia (dioda LED świeci na pomarańczowo) i w ciągu 2s dotknij pole „*" usłyszysz dwa krótkie i jeden długi ton potwierdzenia. Kontroler powróci do normalnego trybu pracy, zostaną wprowadzone ustawienia fabryczne urządzenia.

Uwaga!
Proces powrotu do ustawień fabrycznych nie powoduje zmian związanych z ustawieniami użytkowników.
Reset użytkowników opisany w pkt. 9.1 Operacje podstawowe

8. Sygnalizacja dźwiękowa i LED

Status operacji	Kolor diody LED	Sygnalizacja dźwiękiem
Czuwanie	Biały	
Wciśnięcie klawisza		Krótki dźwięk
Odczyt karty	Zielony	Długi dźwięk
Otwarcie wejścia	Zielony	Długi dźwięk
Operacja udana	Zielony	Długi dźwięk
Operacja nieudana		3 x krótki dźwięk
Wprowadzenie kodu PIN	Czerwony migający	
Wprowadzenie kodu PIN i odczyt karty	Czerwony migający	
Odczyt karty w trybie „Multicard"	Czerwony migający	
Menu – poziom 1	Czerwony migający	
Menu – poziom 2	Pomarańczowy migający (świeci zielony + czerwony)	
W trybie ustawień	Pomarańczowy (świeci zielony + czerwony)	
Użycie karty Master	Pomarańczowy (świeci zielony + czerwony)	2 x krótki dźwięk
Koniec użycia karty Master	Biały	Długi dźwięk
Alarm	Czerwony – szybkie miganie	Dźwięk alarmu
Dźwięk zwrotny wywołania		„Ding – Dong"

9. Programowanie Master

Aby wejść w tryb programowania należy:

- W trybie czuwania (biała dioda LED) wciśnij „*". Dioda LED zacznie pulsować kolorem czerwonym.
- W czasie 5 sekund rozpocznij wprowadzanie 6-8 cyfr kodu Master (kod fabryczny to 888888).
- Po wprowadzeniu kodu zatwierdź wybór przyciskiem „#"

Kontroler znajduje się w trybie programowania. Jeżeli przez 30 sekund nie zostanie wykonana żadna operacja kontroler opuści tryb programowania i przejdzie w tryb czuwania.
Aby zatwierdzić wprowadzone dane użyj przycisku „#”
Aby przejść do wcześniejszego poziomu menu użyj „*”

9.1. Operacje podstawowe:

Menu – poziom 1 (LED czerwony migający)	**Tryb ustawień (LED pomarańczowy)**	**Uwagi**	**Opis funkcji**
0	6-8 cyfr nowego kodu Master → „#” → ponownie nowy kod Master → „#’	Domyślny kod: 888888	Zmiana kodu Master (administratora)
1	Odczyt karty	1. ID użytkownika – dowolny numer w zakresie 1~2000 2. Numer karty – musi być 8- lub 10-cyfrowy. Jeśli jest krótszy – dodaj zera przed numerem 3. Użytkownicy mogą być dodawani w kilku etapach (po opuszczeniu trybu programowania)	Dodawanie kart do systemu
	ID użytkownika (1~2000)→ „#” → odczyt karty		
	8- lub 10-cyfrowy nr karty → „#”		
	ID użytkownika (1~2000) → „#” → 8- lub 10-cyfrowy nr karty → „#”		
	ID użytkownika (1~2000) → „#” → 4~6-cyfrowy kod PIN → „#”	Aby dodać PIN dla użytkownika	Dodawanie kodu PIN użytkownika
2	Odczyt karty	Usunięcie pojedynczej karty	Usuwanie pojedynczych kart / użytkowników
	8- lub 10-cyfrowy nr karty → „#”		
	ID użytkownika (1~2000)→ „#”	Usunięcie pojedynczego użytkownika	
	0000 → „#” (**Uwaga: operacja niebezpieczna, używaj z rozwagą**)	Usunięcie **wszystkich** użytkowników	Usuwanie wszystkich użytkowników
3	0 → „#”	Wejście tylko za pomocą kart	Tryb obsługi wejścia
	1 → „#”	Wejście za pomocą kart i kodu PIN (łącznie)	
	2 → „#”	Wejście za pomocą kart lub kodu PIN (ustawienie domyślne)	
4	0 → „#”	Czas otwarcia = 50ms	Ustawienie czasu podtrzymania przekaźnika domyślne: 5s
	1~99 → „#”	Czas otwarcia = 1~99s	

Kod PIN = 1234 nie jest akceptowany przez system. Aby użyć kodu PIN dla danego użytkownika – zmień go na inny.

9.2. Operacje zaawansowane:

Menu – poziom 1 (LED czerwony migający)	Menu – poziom 2 (LED pomarańczowy migający)	Tryb ustawień (LED pomarańczowy)	Uwagi	Opis funkcji
6	1	Odczyt karty		Dodanie karty użytkownika
	2	Odczyt karty		Usunięcie karty użytkownika
	3	Odczyt karty		Dodanie karty użytkownika alarmowego
	4	8 cyfr kodu alarmowego PIN → „#”		Dodanie kodu alarmowego PIN użytkownika
	5	0 → „#”	Tryb monostabilny (ustawienie domyślne)	Ustawienia trybu pracy przekaźnika
		1 → „#”	Tryb bistabilny	
	6	1-10 → „#”	Ustawienie domyślne: 1	Ustawienie ilości kart dla trybu „Multicard”
	7	ID użytkownika → „#” → numer karty → „#” → „#” → ilość kart → „#”	Karty muszą mieć numerację ciągłą. Ilość kart: 1~2000	Dodanie serii kart z kolejnymi numerami
	9	1	Umożliwia otwarcie wejścia przez kod administratora	Otwarcie wejścia przez administratora
Ustawienia systemowe				
7	0	1-15 → „#”	Ustawienie domyślne: 0	Ustawienie opcji „Facility Code”
	1	0 → „#”	Tryb czytnika	Ustawienie trybu pracy urządzenia
		1 → „#”	Tryb kontrolera (ustawienie domyślne)	
		5 → „#”	Tryb kontrolera z funkcją anti-passback	
	2	26-37 → „#”	Domyślnie: 26	Ustawienie formatu Wiegand
	3	0 → „#”	Wprowadzenie kodu PIN wysyła numer karty	Ustawienie typu transmisji danych z klawiatury
		1 → „#”	Każde wciśnięcie przycisku wysyła 4 bity danych (ustawienie domyślne)	
		2 → „#”	Każde wciśnięcie przycisku wysyła 8 bitów danych	
	4	0 → „#”	Usunięcie alarmu po likwidacji przyczyny alarmu	Ustawienia alarmu
		1-3 → „#”	Czas trwania alarmu: 1-3 minut (Domyślnie: 1 minuta)	

Ustawienia opcjonalne				
8	1	0 → „#”	Dioda LED wyłączona	Ustawienia diody LED w stanie czuwania
		1 → „#”	Dioda LED włączona (ustawienie domyślne)	
	2	0 → „#”	Dźwięk wyłączony	Ustawienie dźwięku
		1 → „#”	Dźwięk włączony (ustawienie domyślne)	
	3	0 → „#”	Podświetlenie wyłączone	Podświetlenie klawiatury
		1 → „#”	Podświetlenie włączone (ustawienie domyślne)	
		2 → „#”	Tryb auto (podświetlenie 30s od użycia klawiatury/karty)	
	4	0 → „#”	Czujnik wyłączony (ustawienie domyślne)	Czujnik otwarcia obudowy
		1 → „#”	Czujnik włączony	
	5	0 → „#”	Brak blokady klawiatury i alarmu (ustawienie domyślne)	Nieautoryzowane użycie kodu
		1 → „#”	Blokada klawiatury na czas 10 minut	
		2 → „#”	Alarm trwający 1-3 minut	

10. Tryby pracy urządzenia

Urządzenie może pracować w jednym z trzech trybów pracy

1. Tryb czytnika
2. Tryb autonomicznego, pojedynczego kontrolera (ustawienie domyślne)
3. Tryb autonomicznego kontrolera z funkcją „Anti-passback”

W trybie czytnika urządzenie komunikuje się z kontrolerem po magistrali Wiegand. W trybie tym można przypisywać karty/breloki oraz kody PIN jednocześnie dla obu urządzeń (kontroler + czytnik).

Numer karty i kod PIN zapisywany jest w urządzeniu.

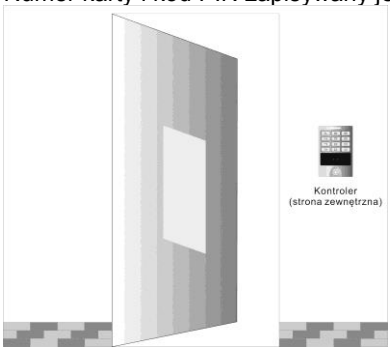

Tryb autonomicznego, pojedynczego kontrolera

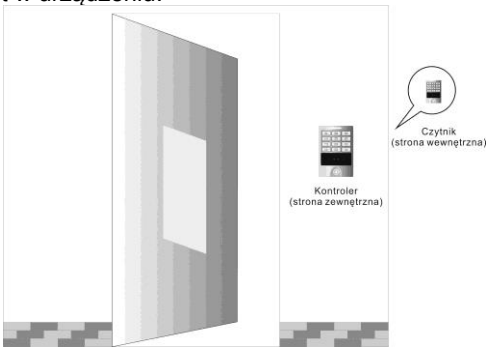

Tryb autonomicznego kontrolera z funkcją „Anti-passback”

10.1. Tryb czytnika

Połączenie kontrolera z czytnikiem/kontrolerem pracującym jako czytnik:

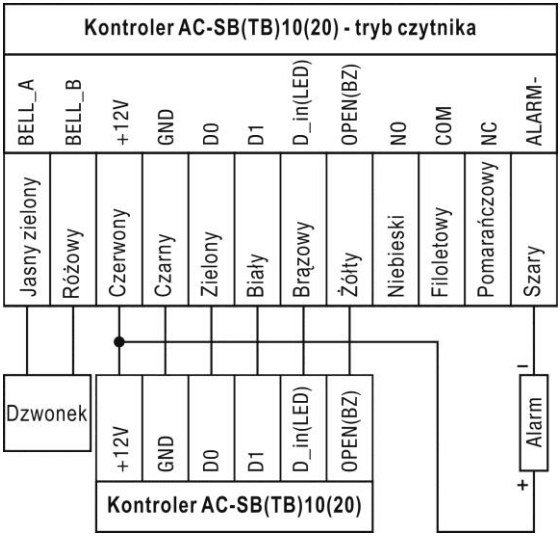

Ustawienia kontrolera pracującego jako czytnik:

Menu – poziom 1 (LED czerwony migający)	Menu – poziom 2 (LED pomarańczowy migający)	Tryb ustawień (LED pomarańczowy)	Uwagi	Opis
0		6-8 cyfr nowego kodu Master → „#" → ponownie nowy kod Master → „#'	Domyślny kod: 888888	Zmiana kodu Master (administratora)
Ustawienia systemowe czytnika				
7	0	1-15 → „#"	Ustawienie domyślne: 0	Ustawienie opcji „Facility Code"
	2	26-37 → „#"	Domyślnie: 26	Ustawienie formatu Wiegand
	3	0 → „#"	Wprowadzenie kodu PIN wysyła numer karty	Ustawienie typu transmisji danych z klawiatury
		1 → „#"	Każde wciśnięcie przycisku wysyła 4 bity danych (ustawienie domyślne)	
		2 → „#"	Każde wciśnięcie przycisku wysyła 8 bitów danych	
	4	0 → „#"	Usunięcie alarmu po likwidacji przyczyny alarmu	Ustawienia alarmu
		1-3 → „#"	Czas trwania alarmu: 1-3 minut (Domyślnie: 1 minuta)	
	5	0 → „#"	Funkcja dzwonka wyłączona	Ustawienia dzwonka
		1 → „#"	Wbudowany dzwonek (ustawienie domyślne)	
		2 → „#"	Dzwonek zewnętrzny	
		3 → „#"	Dzwonek wbudowany i zewnętrzny	
8	1	0 → „#"	Dioda LED wyłączona	Ustawienia diody LED w stanie czuwania
		1 → „#"	Dioda LED włączona (ustawienie domyślne)	
	2	0 → „#"	Dźwięk wyłączony (poza obsługą menu)	Ustawienie dźwięku klawiatury
		1 → „#"	Dźwięk włączony (ustawienie domyślne)	
	3	0 → „#"	Podświetlenie wyłączone	Podświetlenie klawiatury
		1 → „#"	Podświetlenie włączone (ustawienie domyślne)	
		2 → „#"	Tryb auto (podświetlenie 30s od użycia klawiatury/karty)	
	4	0 → „#"	Czujnik wyłączony (ustawienie domyślne)	Czujnik otwarcia obudowy
		1 → „#"	Czujnik włączony	

10.2. Tryb autonomicznego, pojedynczego kontrolera

W trybie tym uprawniony użytkownik może użyć karty/breloka i/lub kodu PIN (w zależności od ustawień kontrolera). Do kontrolera może być podłączony dodatkowy czytnik do obsługi dwustronnej drzwi.

10.3. Tryb autonomicznego kontrolera z funkcją „Anti-passback”

W trybie tym instalowane są dwa urządzenia:
- kontroler – po jednej stronie przejścia
- czytnik – po drugiej stronie przejścia

Zespół urządzeń kontroler-czytnik steruje pracą jednego przejścia.
Uaktywniona funkcja „Anti-passback” nie pozwala na użycie karty/breloka i/lub kodu PIN dwukrotnie po jednej stronie przejścia. Przy uaktywnionej funkcji „Anti-passback” uprawniony użytkownik może wejść do chronionej strefy (za pomocą kontrolera), lecz do jej opuszczenia powinien użyć karty/breloka i/lub kodu PIN (użycie czytnika po drugiej stronie przejścia). W przeciwnym wypadku ponowne wejście do chronionej strefy nie będzie możliwe.

11. Przykładowe programowanie

11.1. Założenia funkcjonalne:

a. ustalenie hasła instalatora na 565656
b. dodanie użytkownika „1” z kartą i hasłem 1111
c. dodanie użytkownika „2” tylko z hasłem 2222
d. ustawienie podtrzymania przekaźnika na 30s

11.2. Lista poleceń

a. *888888#0565656#565656#
b. *(*przyłóż kartę użytkownika)1234#1111#1111#*
c. **565656#12#2222#*
d. *565656#430#
(przykład j/w zadziała jeśli urządzenie jest zresetowane do ustawień fabrycznych wraz z ustawieniami użytkowników)

12. Rozwiązywanie problemów

Problem	Prawdopodobne przyczyny problemu	Opis i rozwiązanie
Czytnik działa tylko z niewielkiej odległości	1. Problem z kartą/brelokiem 2. Wpływ zakłóceń zasilacza na działanie czytnika	1. Użyj oryginalnej karty/breloka 2. Zasilacz i czytnik powinny być połączone wspólnym torem GND
Błąd przy wprowadzaniu kodu PIN	1. Błędnie wprowadzany kod PIN 2. Użycie kodu PIN w trybie odczytu kart/breloków	1. Kod PIN: „1234” nie może być użyty 2. Kod PIN musi zawierać od 4 do 6 cyfr
Brak otwarcia wejścia przy użyciu kodu PIN	Użycie kodu „1234” jako kodu PIN	„1234” to wartość domyślna, nie może być użyta do otwarcia wejścia. Zmień kod na inny z zakresu 1000~99999 (4~6 cyfr)
Alarm bez przyczyny	Błędny montaż – alarm czujnika obudowy	Popraw montaż urządzenia
Brak reakcji na odczyt karty/breloka	Urządzenie nie jest w stanie czuwania	Użyj przycisku „*” aby wyjść z trybu ustawień (dioda LED powinna świecić się na biało)
Brak podświetlenia klawiatury	Ustawienia parametru podświetlenia	1. Ustaw parametr podświetlenia 2. W trybie „Auto” klawiatura podświetla się po pierwszym użyciu
Brak wejścia w tryb ustawień administracyjnych	Zapomniane hasło administratora	Wróć do ustawień fabrycznych. Domyślny kod to 888888. Niezbędne będzie ponowne zaprogramowanie ustawień kontrolera (dane użytkowników pozostaną).
Problem z dodaniem użytkownika z konkretnym numerem	Użytkownik już istnieje (zajęta komórka pamięci o tym adresie np. przez kartę)	Zmień nr użytkownika (1~2000) lub zresetuj ustawienia użytkowników jeśli nie wiesz kto jest już dodany (może posiadać nieuprawniony dostęp)

W pozostałych przypadkach prosimy o kontakt z działem technicznym – szczegóły na stronie www.scotsecurity.pl

Pozbywanie się starych urządzeń elektrycznych

To urządzenie jest oznaczone zgodnie z Ustawą o zużytym sprzęcie elektrycznym i elektronicznym symbolem przekreślonego kontenera na odpady. Takie oznakowanie informuje, że sprzęt ten, po okresie jego użytkowania nie może być umieszczany łącznie z innymi odpadami pochodzącymi z gospodarstwa domowego. Użytkownik jest zobowiązany do oddania go prowadzącym zbieranie zużytego sprzętu elektrycznego i elektronicznego. Prowadzący zbieranie, w tym lokalne punkty zbiórki, sklepy oraz gminne jednostki, tworzą odpowiedni system umożliwiający oddanie tego sprzętu. Właściwe postępowanie ze zużytym sprzętem elektrycznym i elektronicznym przyczynia się do uniknięcia szkodliwych dla zdrowia ludzi i środowiska naturalnego konsekwencji, wynikających z obecności składników niebezpiecznych oraz niewłaściwego składowania i przetwarzania takiego sprzętu.

CE

DEKLARACJA ZGODNOŚCI

Oświadczamy na własną odpowiedzialność, że produkty podane poniżej spełniają wymogi techniczne świadczące o tym, że jest bezpieczny.

Deklarujemy zgodność wszystkich wymienionych niżej produktów z dokumentacją techniczną oraz wymogami poszczególnych norm:

EN 300 330-1 V1.7.1 (2010-02)
EN 300 330-2 V1.5.1 (2010-02)
EN 301 489-1 V1.9.2 (2011-09)
EN 301 489-3 V1.4.1 (2002-08)
EN 62479:2010

Niniejszym oświadczamy, że zgodnie z wytycznymi Rady UE są spełnione wszystkie główne wymagania bezpieczeństwa dotyczące następujących dyrektyw:
CE (93/68/EEC), LVD (2006/95/EC), EMC (2004/108/EC), RTTE (1999/5/EC)

Oznaczenie produktu:

Nazwa produktu: Kontroler autonomiczny
Model: AC-SB10
AC-SB20
AC-TB10
AC-TB20

Niniejsza deklaracja jest deklarowana przez importera:

GDE POLSKA
Włosań, ul. Świątnicka 88
32-031 Mogilany
POLSKA

Osoba odpowiedzialna za wystawienie deklaracji:

GDE POLSKA
Włosań, ul. Świątnicka 88, 32-031 Mogilany
NIP: 679-208-60-60
T (+48.12) 258.50.35
F (+48.12) 270.58.96
biuro@gde.pl
www.gde.pl

Dariusz Pieprzyk
Dyrektor Zarządzający

Data wystawienia deklaracji: 22 styczeń 2015,
Miejsce wystawienia deklaracji: Włosań

AC-SB20

AC-SB10

AC-TB10

AC-TB20